Elle by Fibre Mood

****

2 - 14y

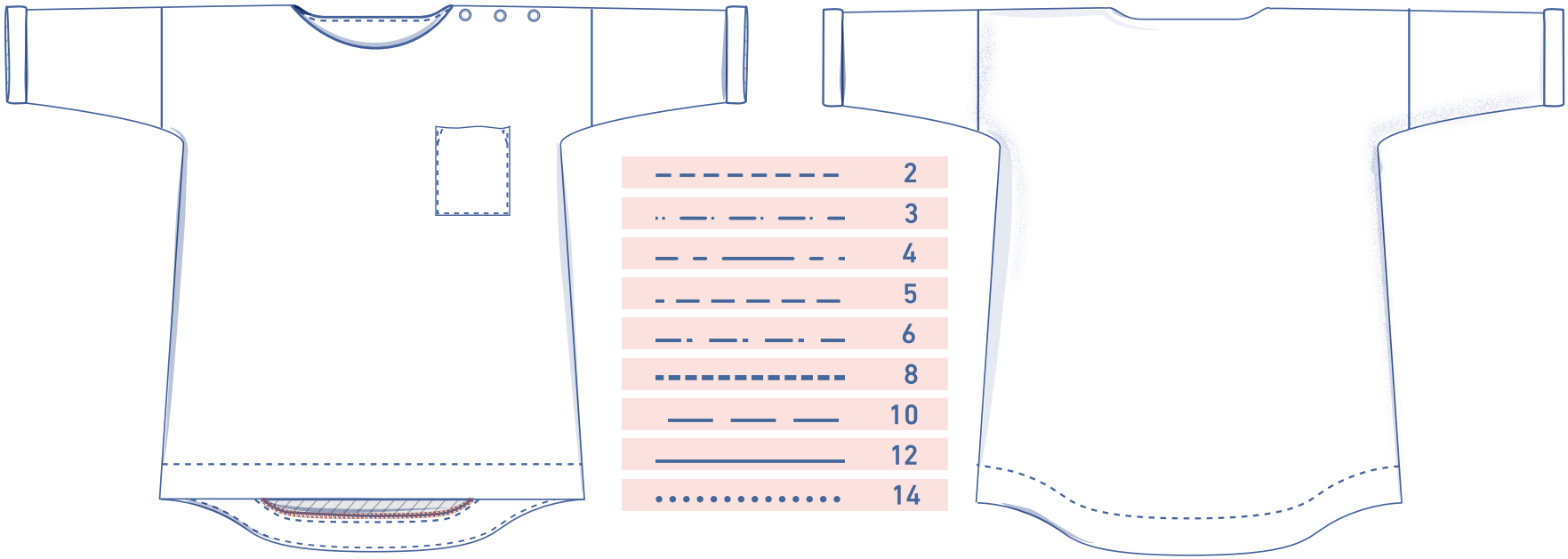

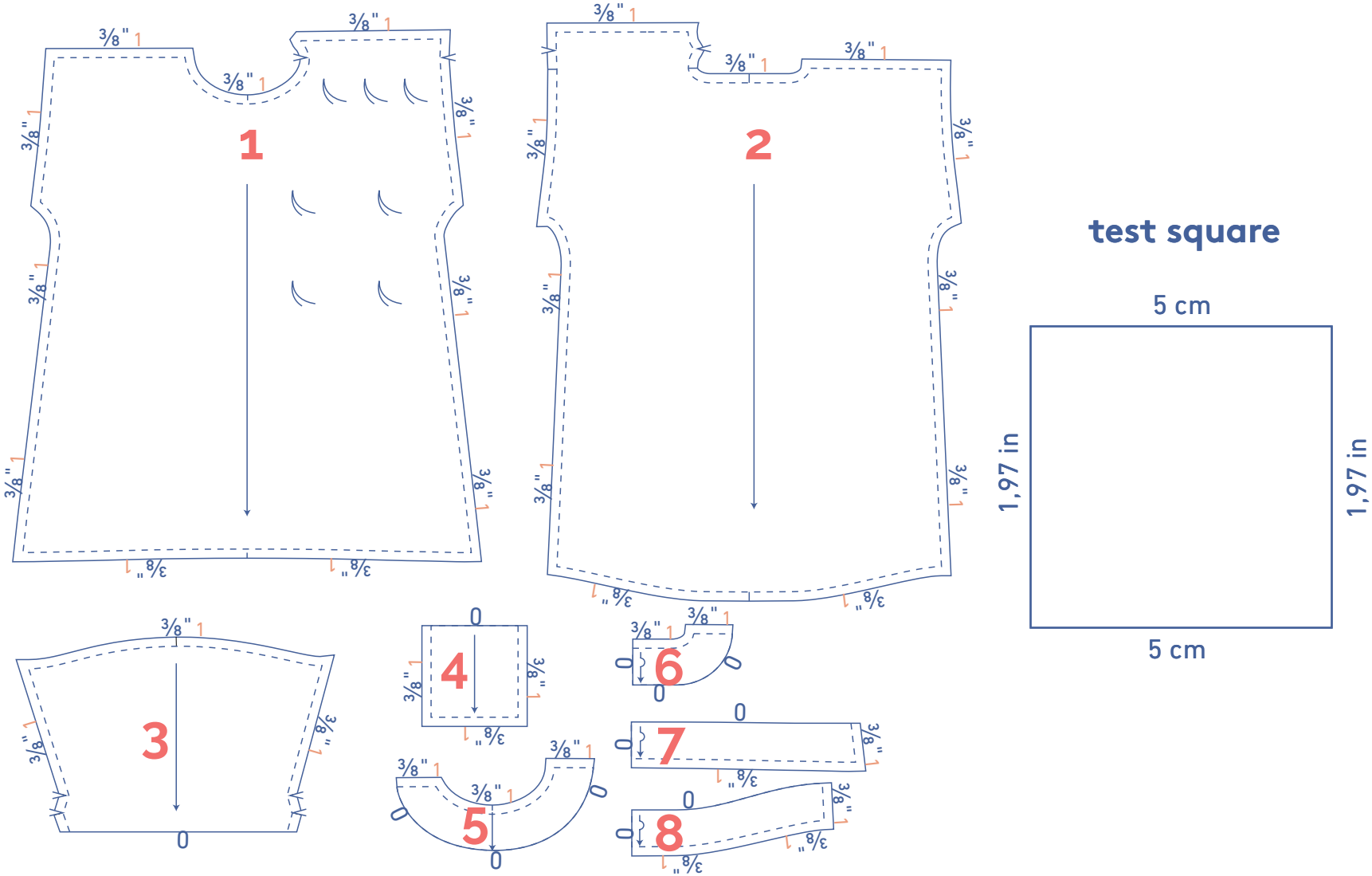

Check www.fibremood.com/en/elle for further information on Ella.

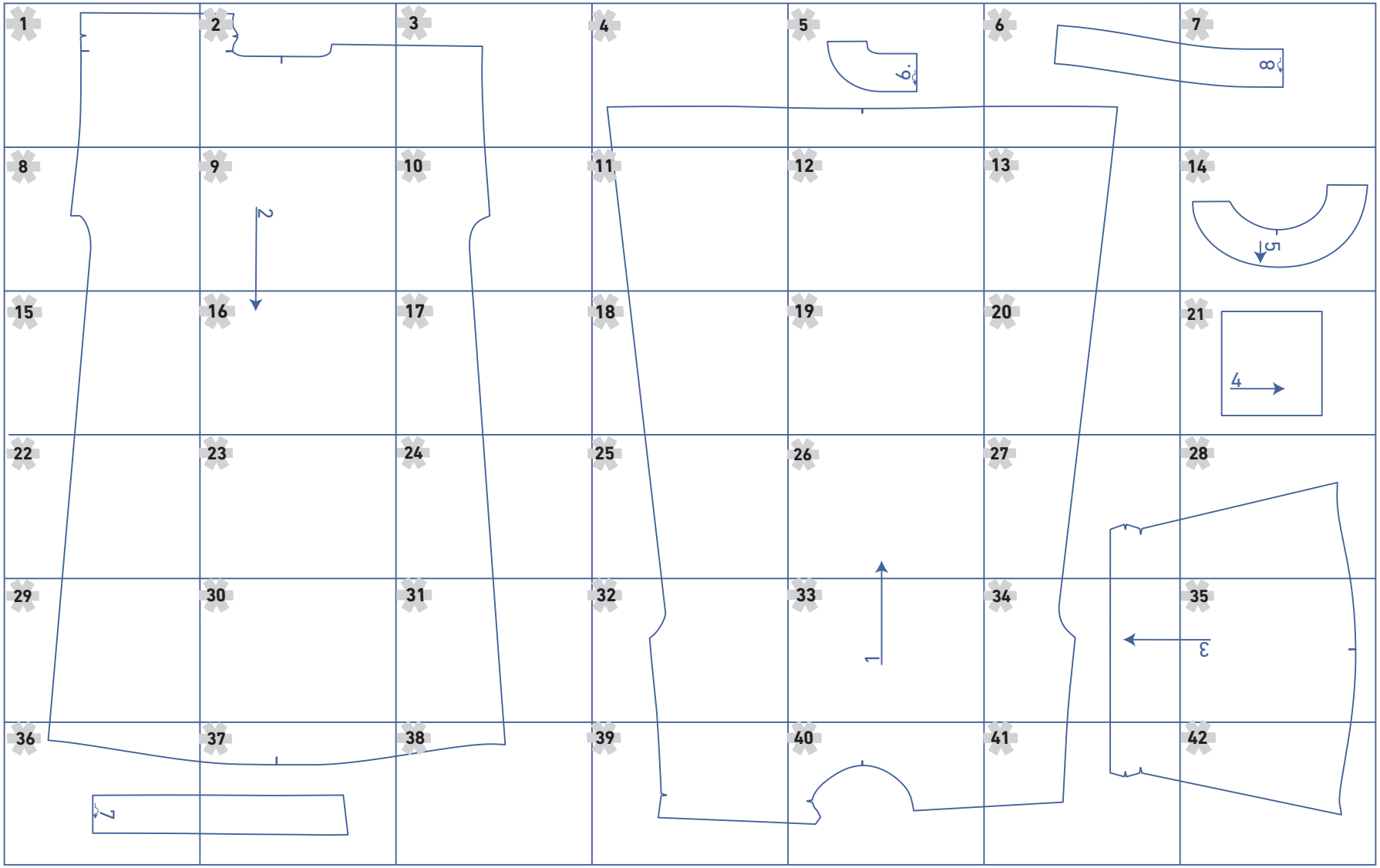
1
2
3
4
5
6
7
8
9
10
11
12
13
14
15
16
17
18
19
20
21
22
23
24
25
26
27
28
29
30
31
32
33
34
35
36
37
38
39
40
41
42
1
2
3
4
5
6
7
8

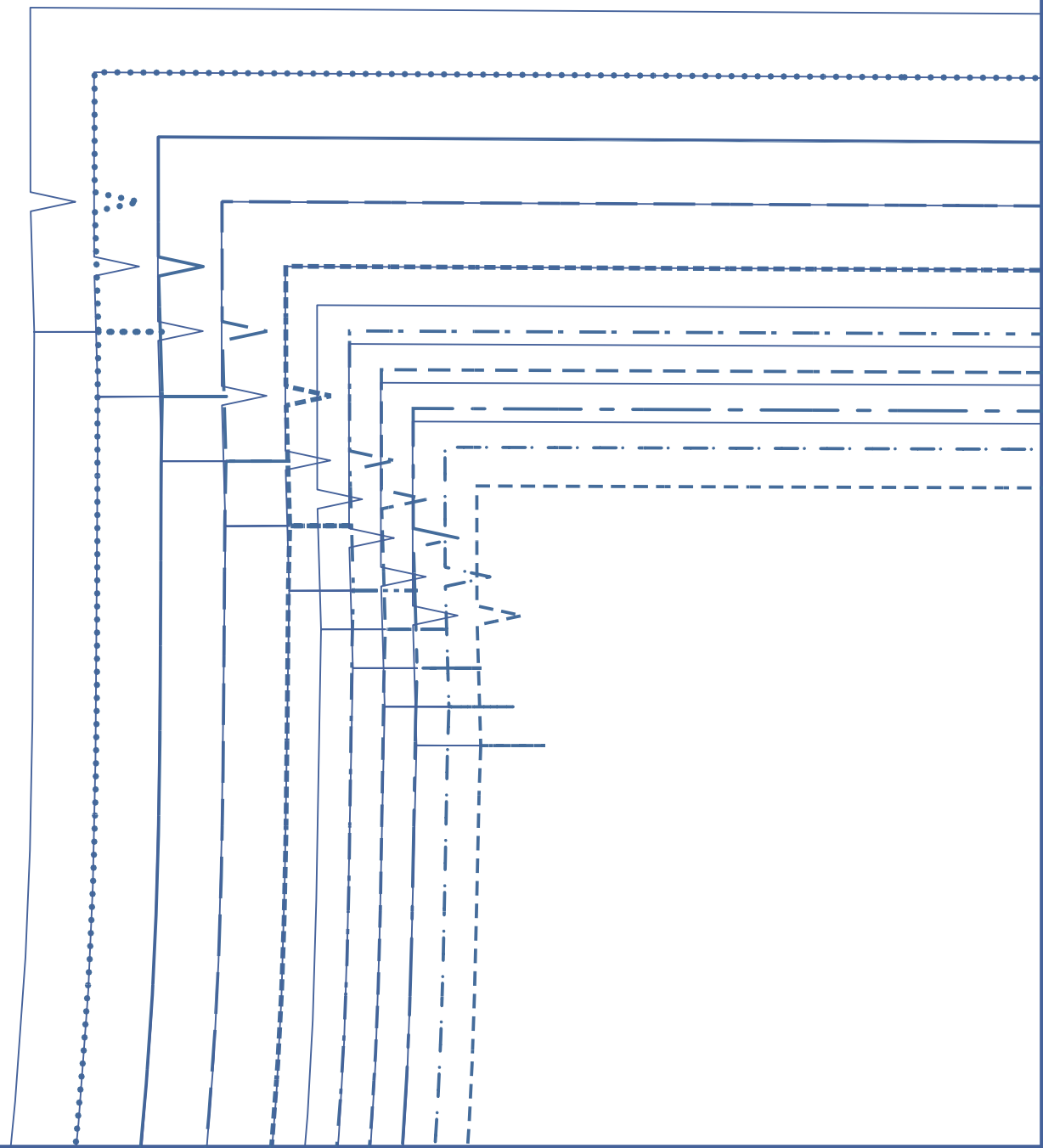

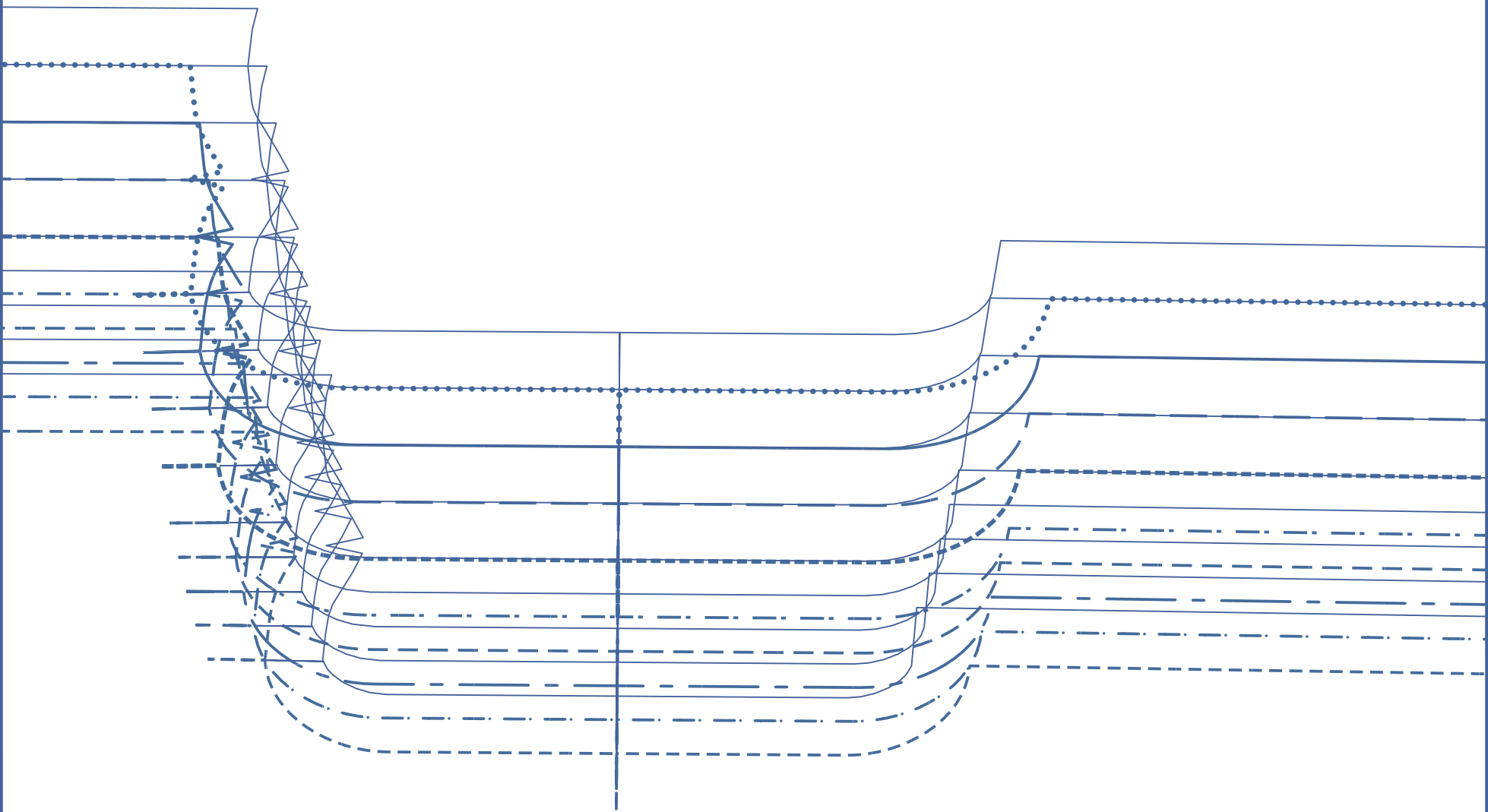

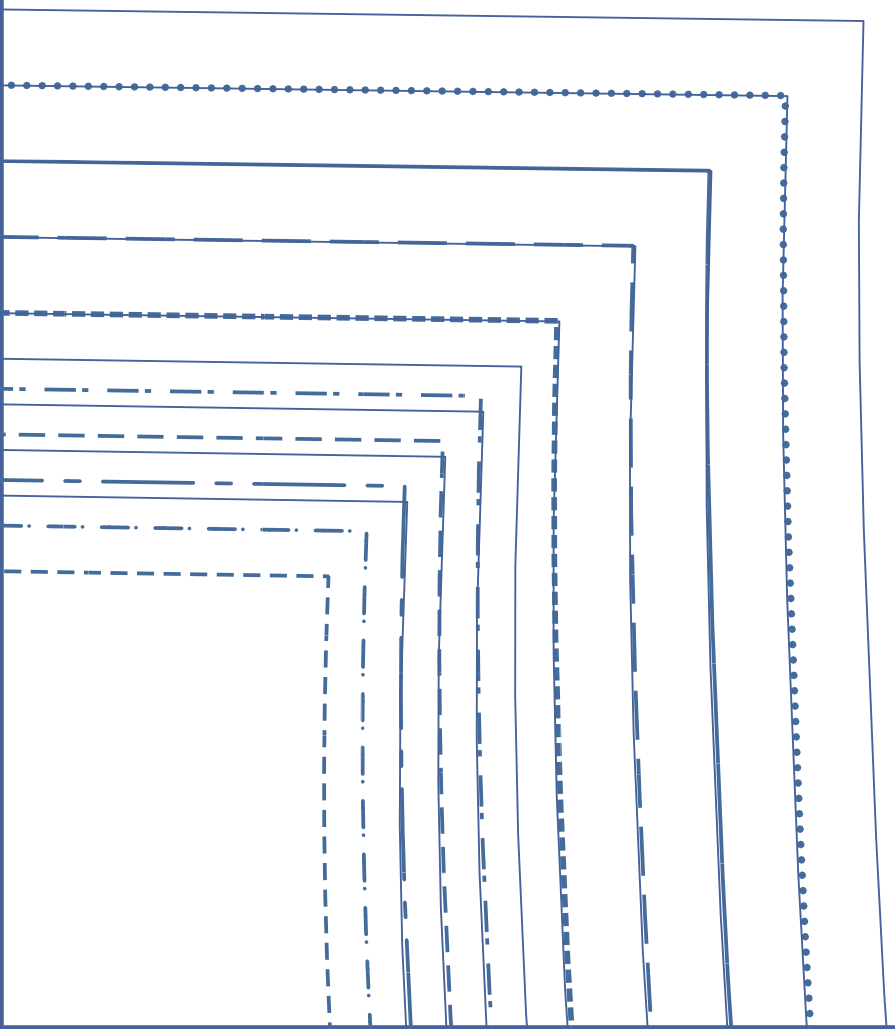

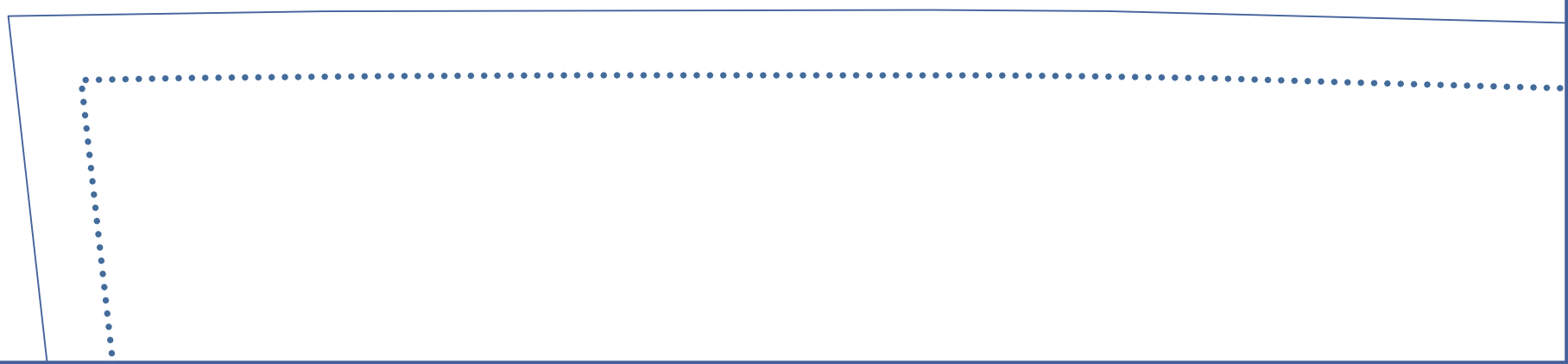

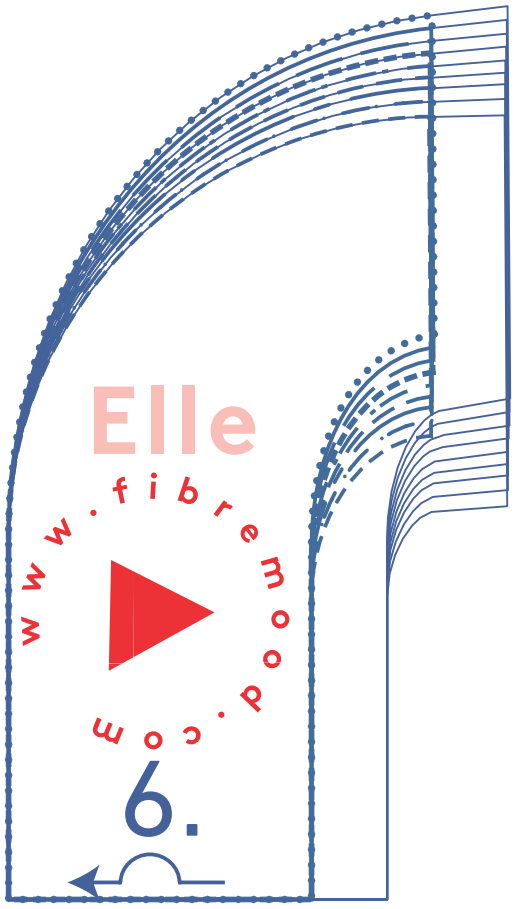
Elle
www.fibremood.com
6.

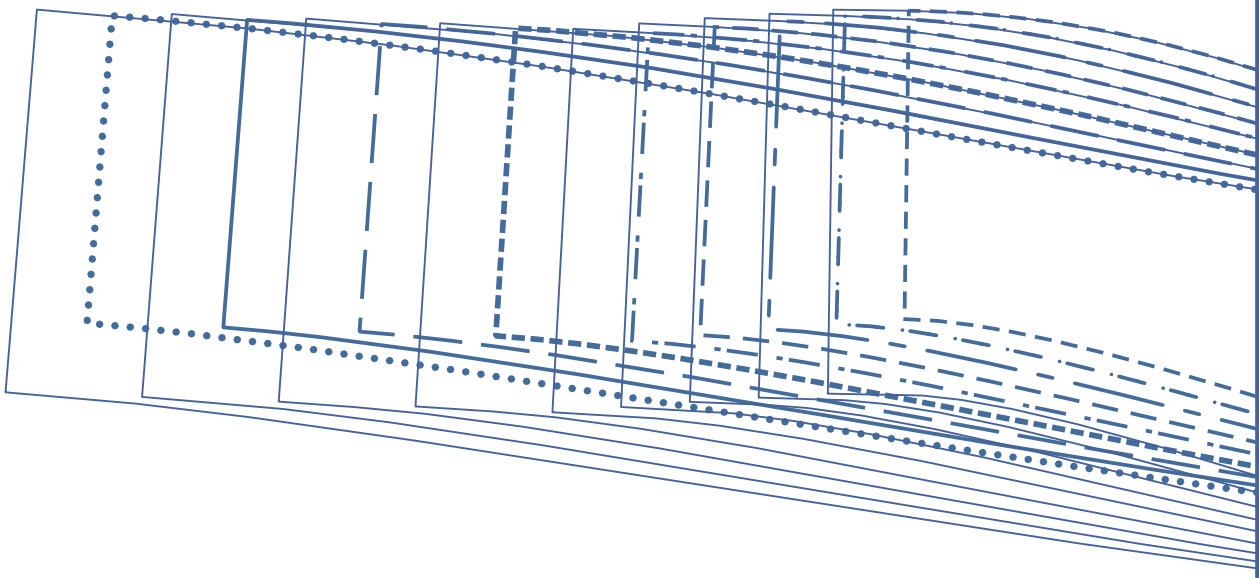

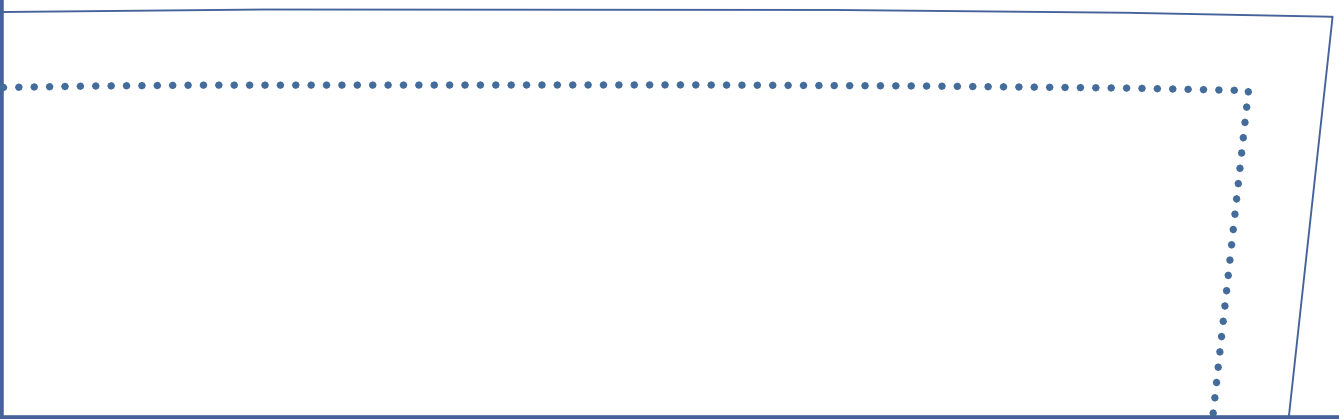

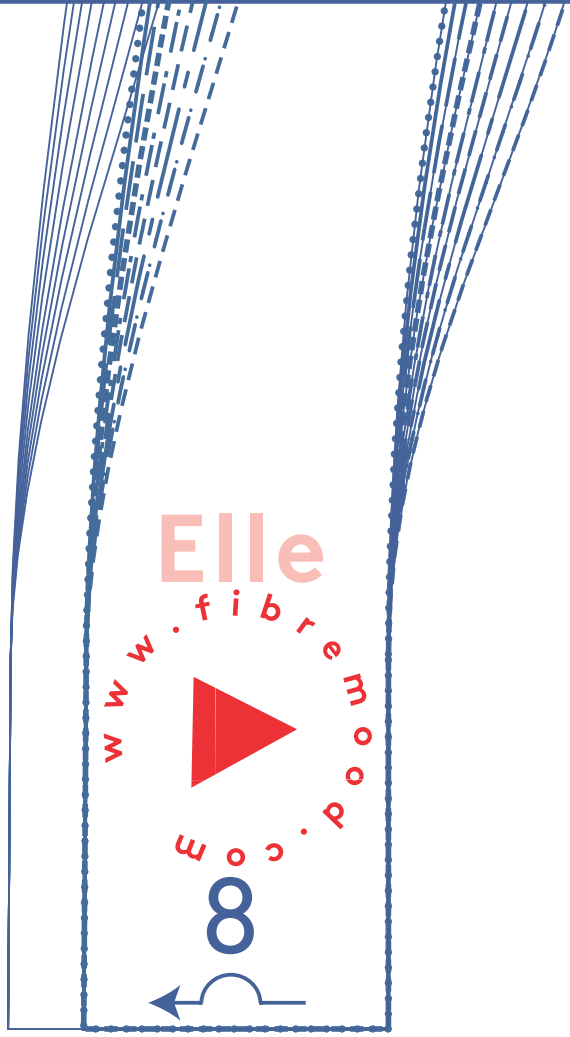
Elle
www.fibremood.com
8

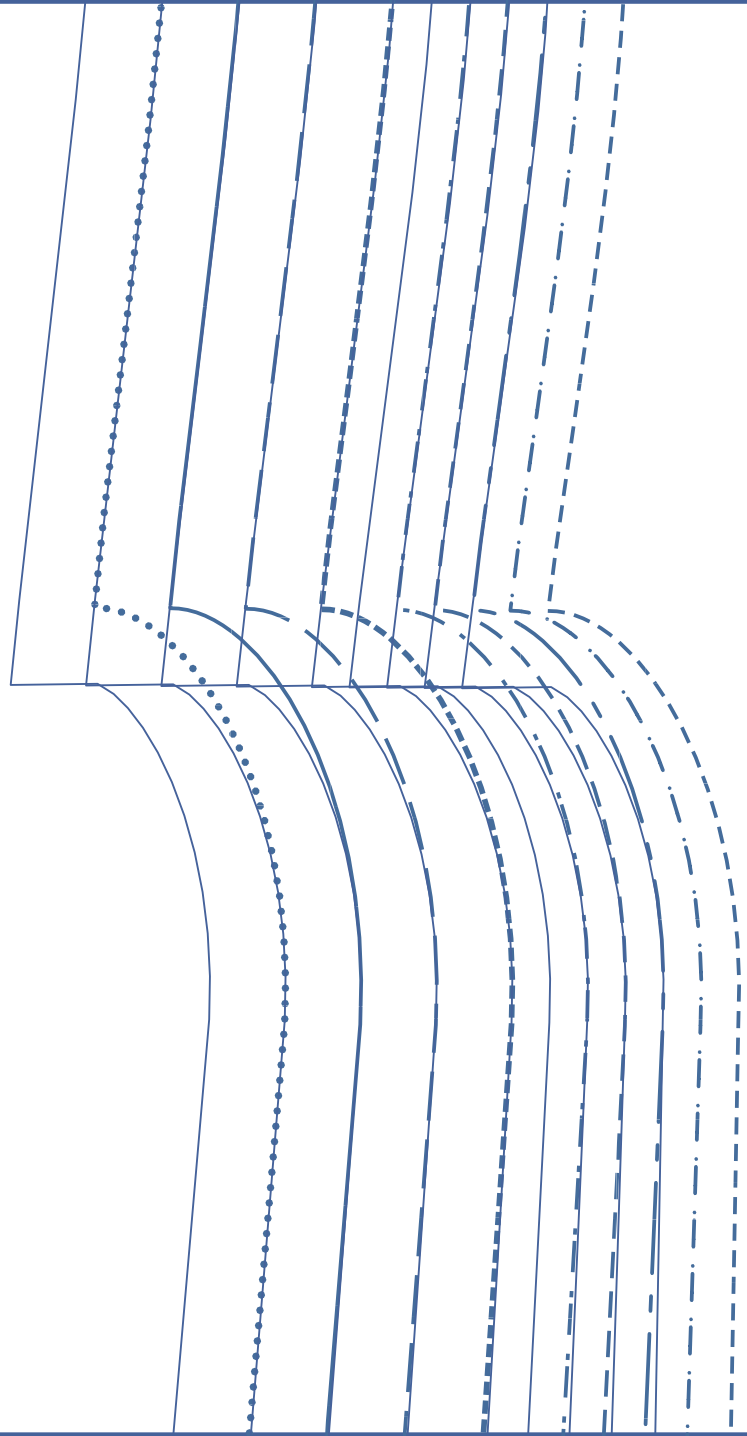

2 Elle

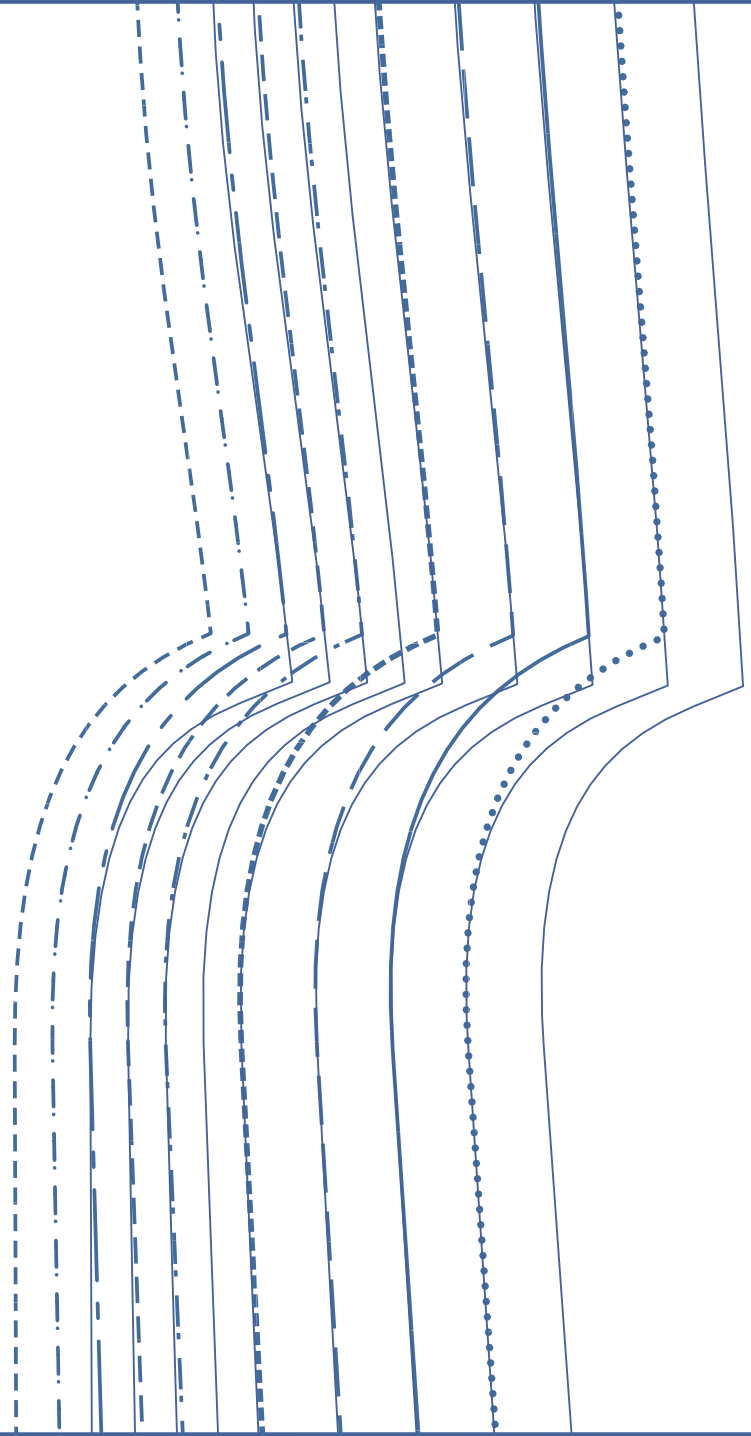

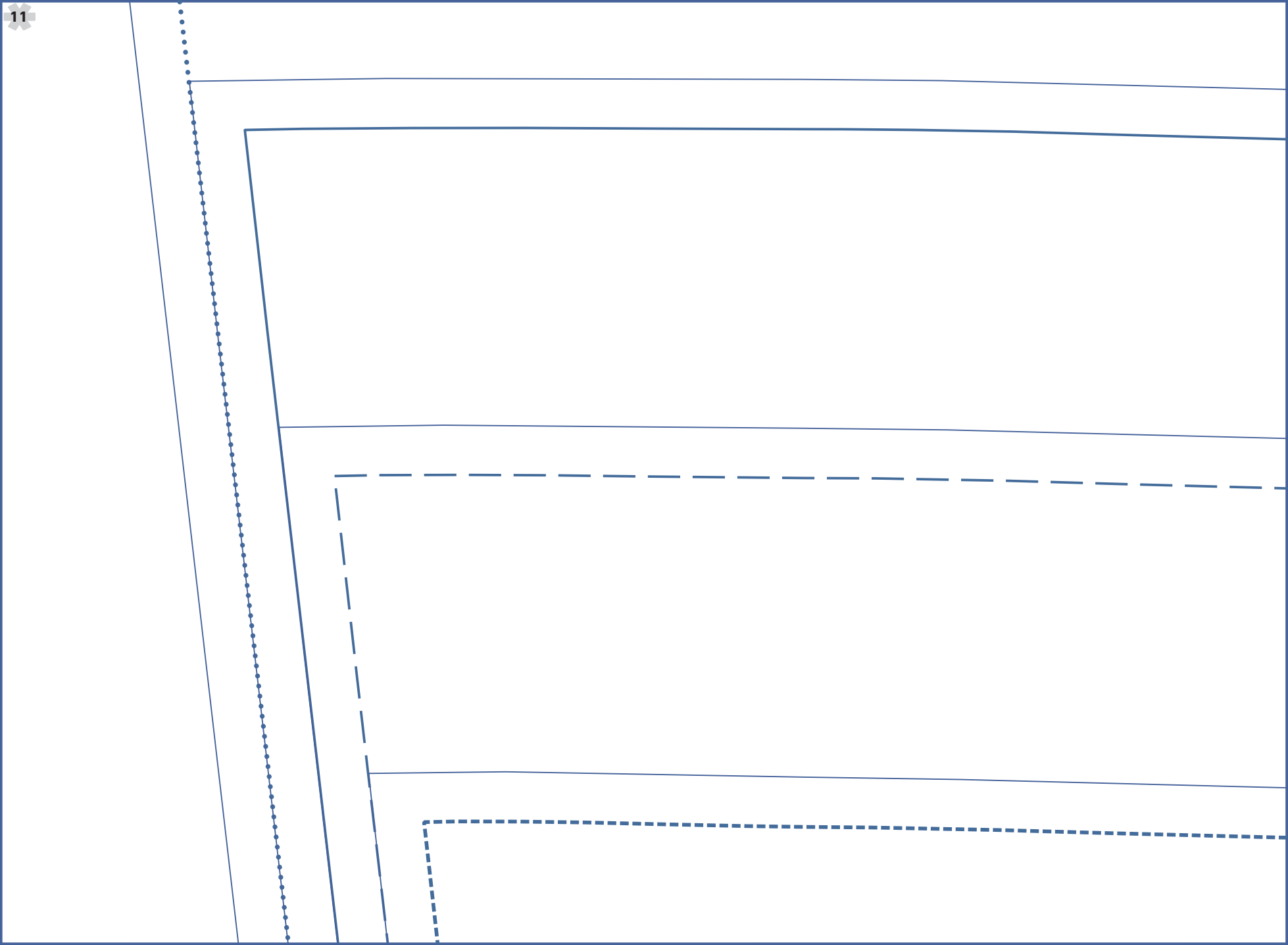

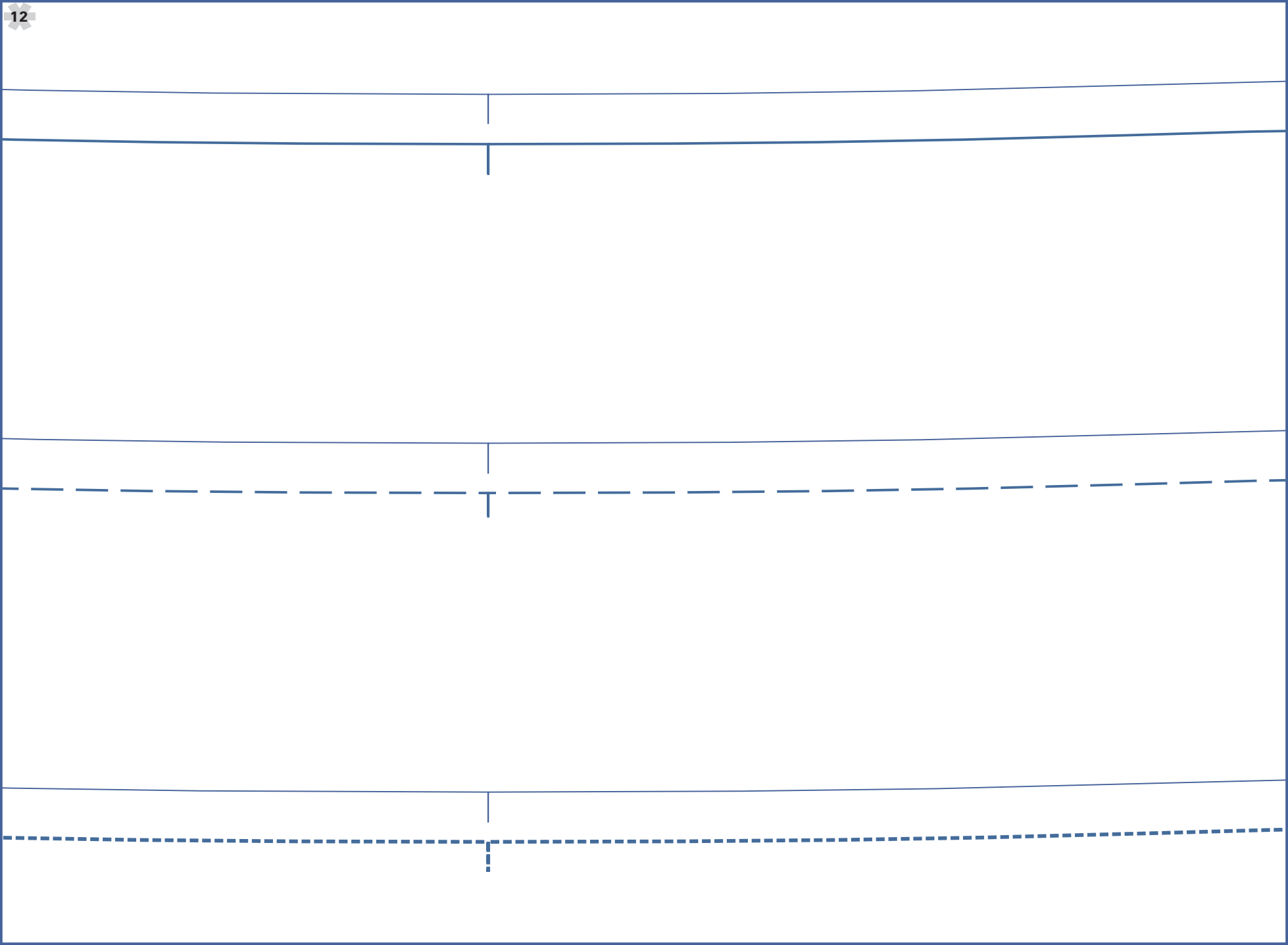

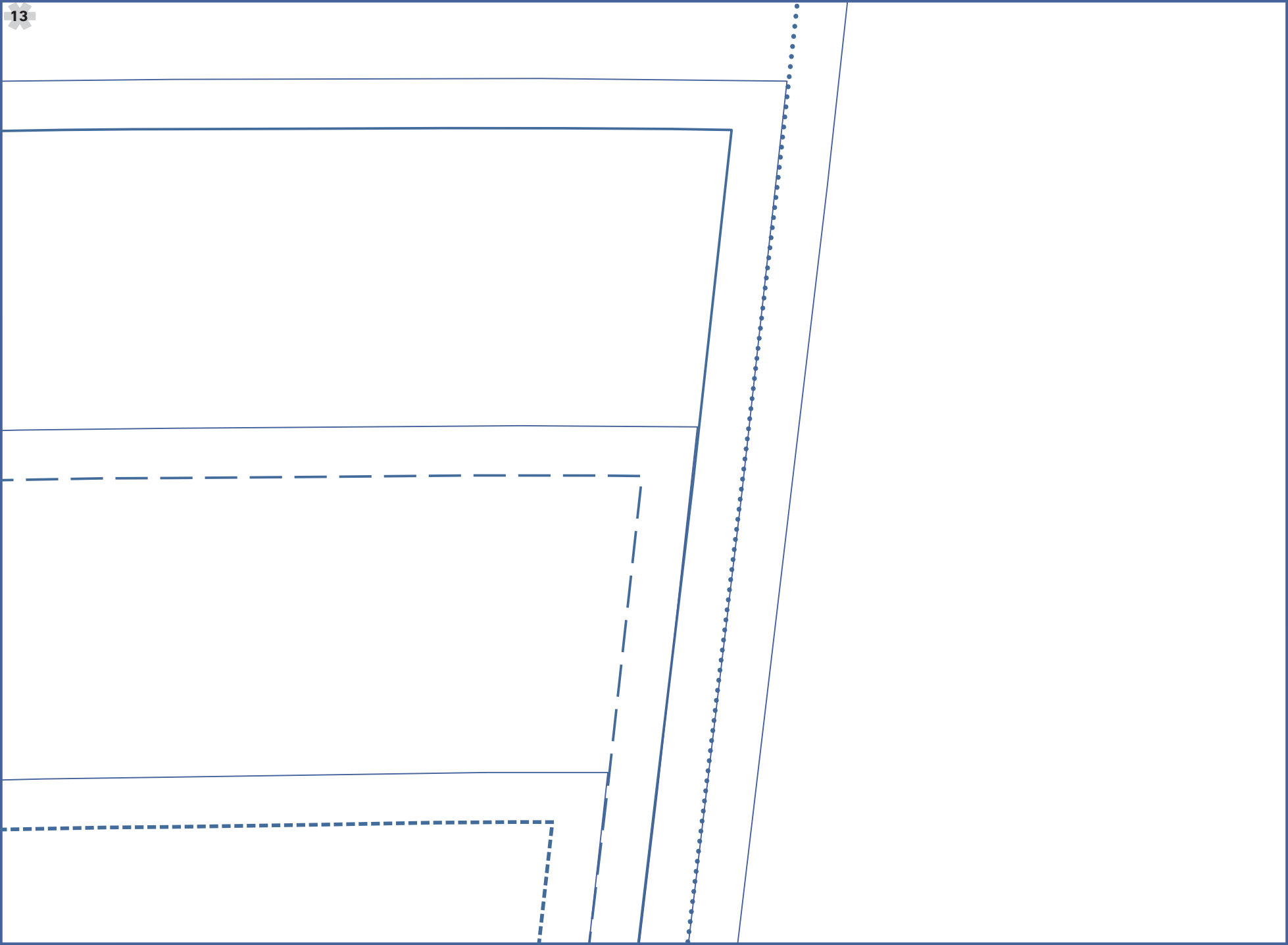

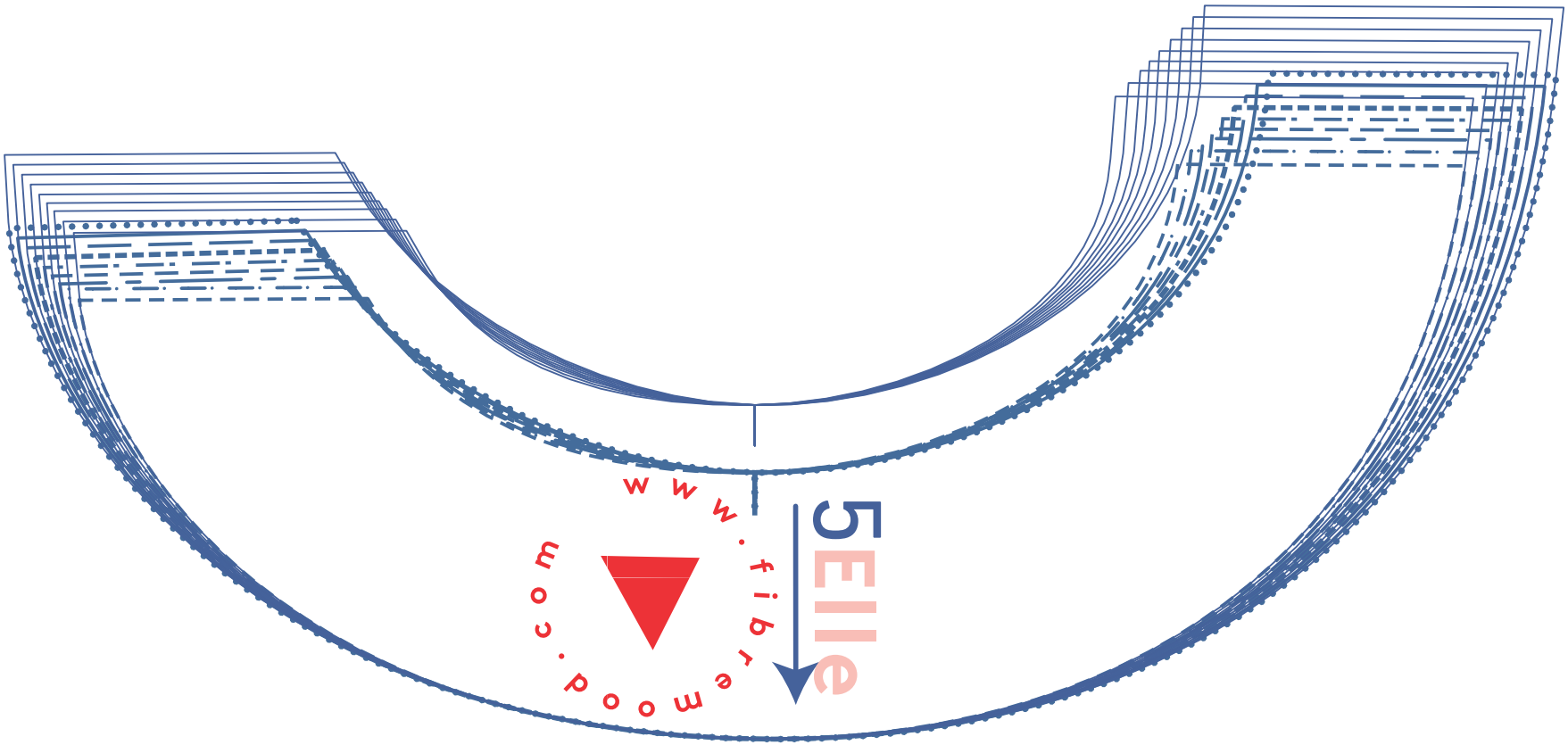
www.fibremood.com
5Elle

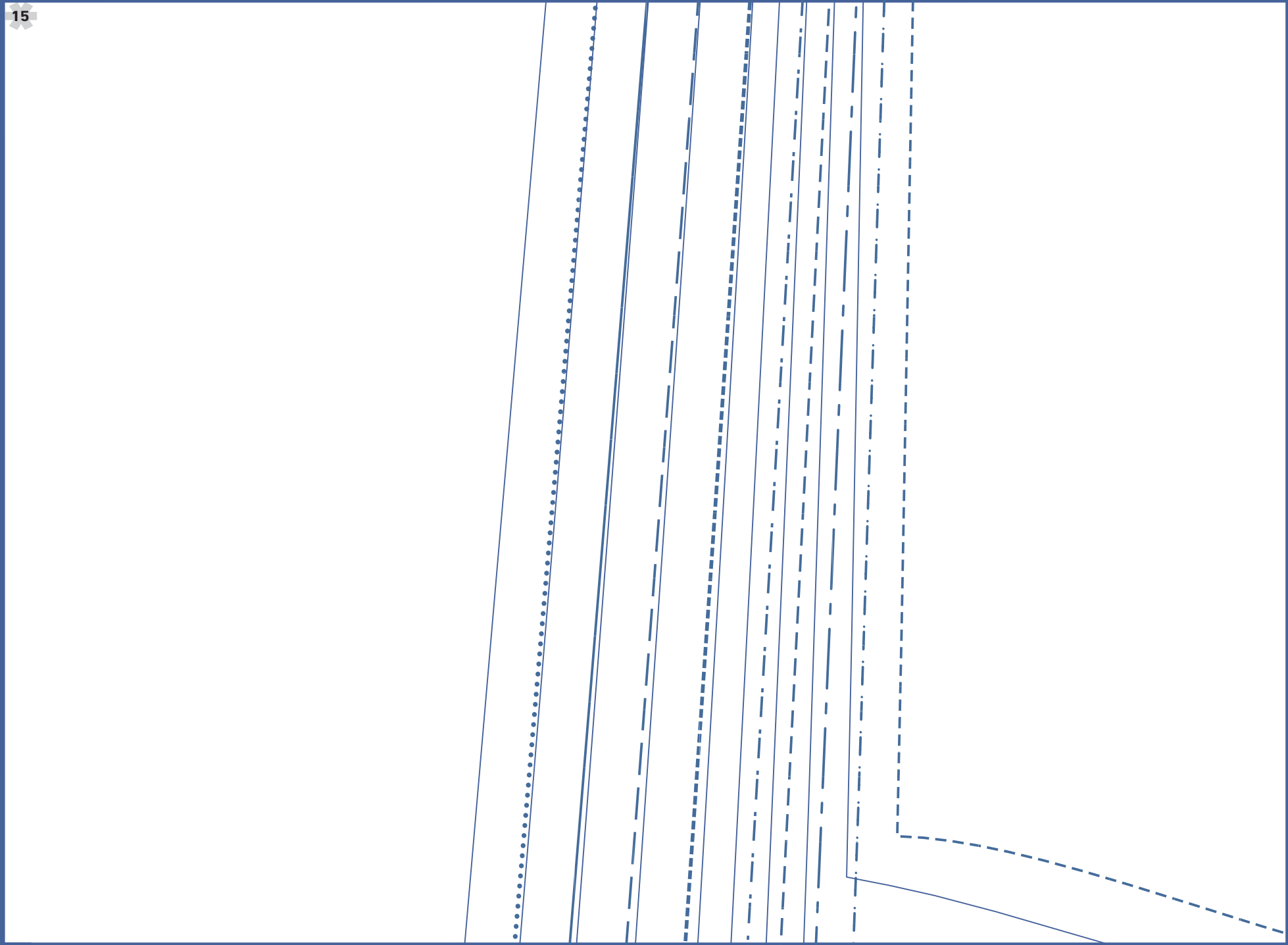

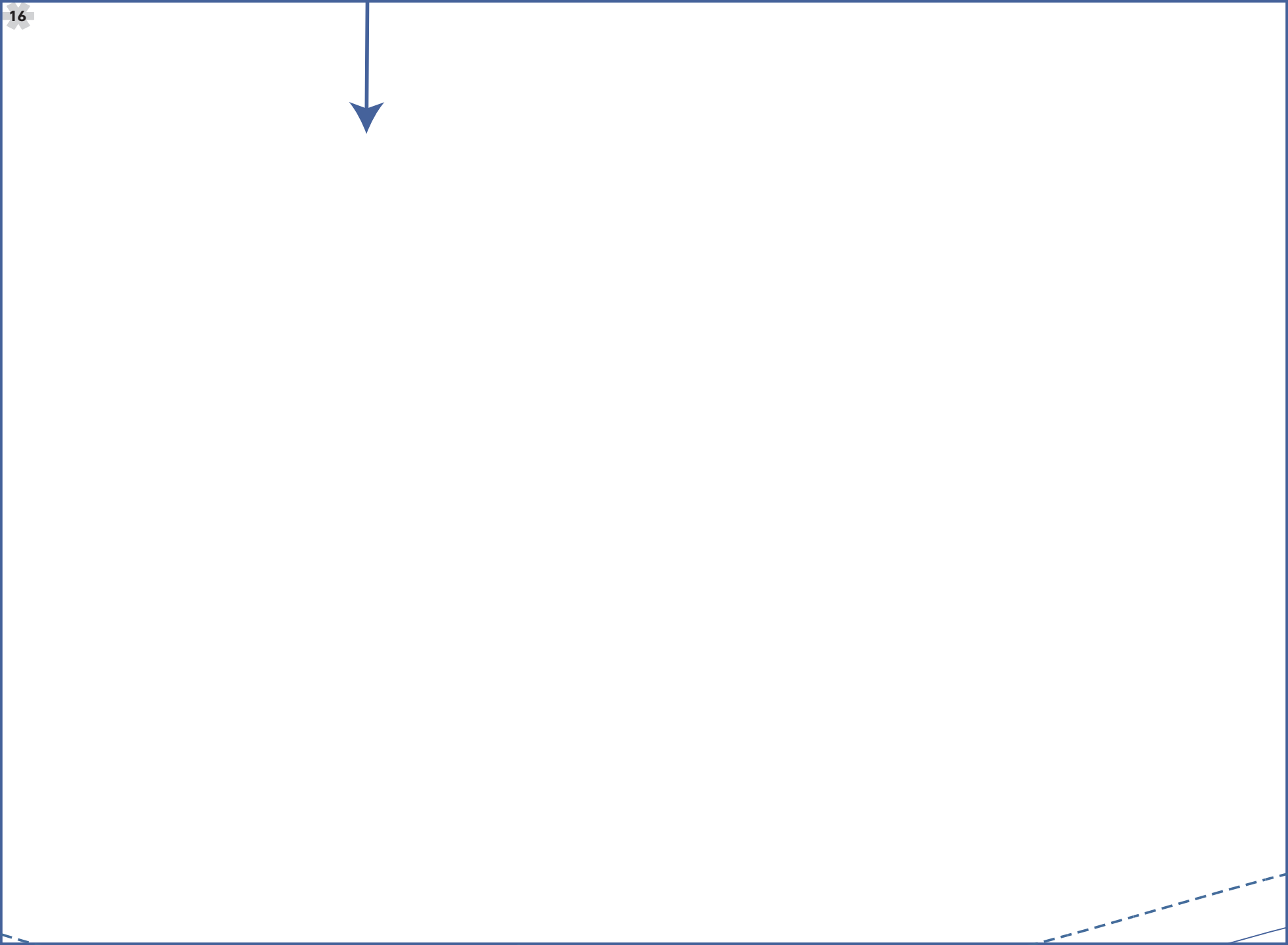

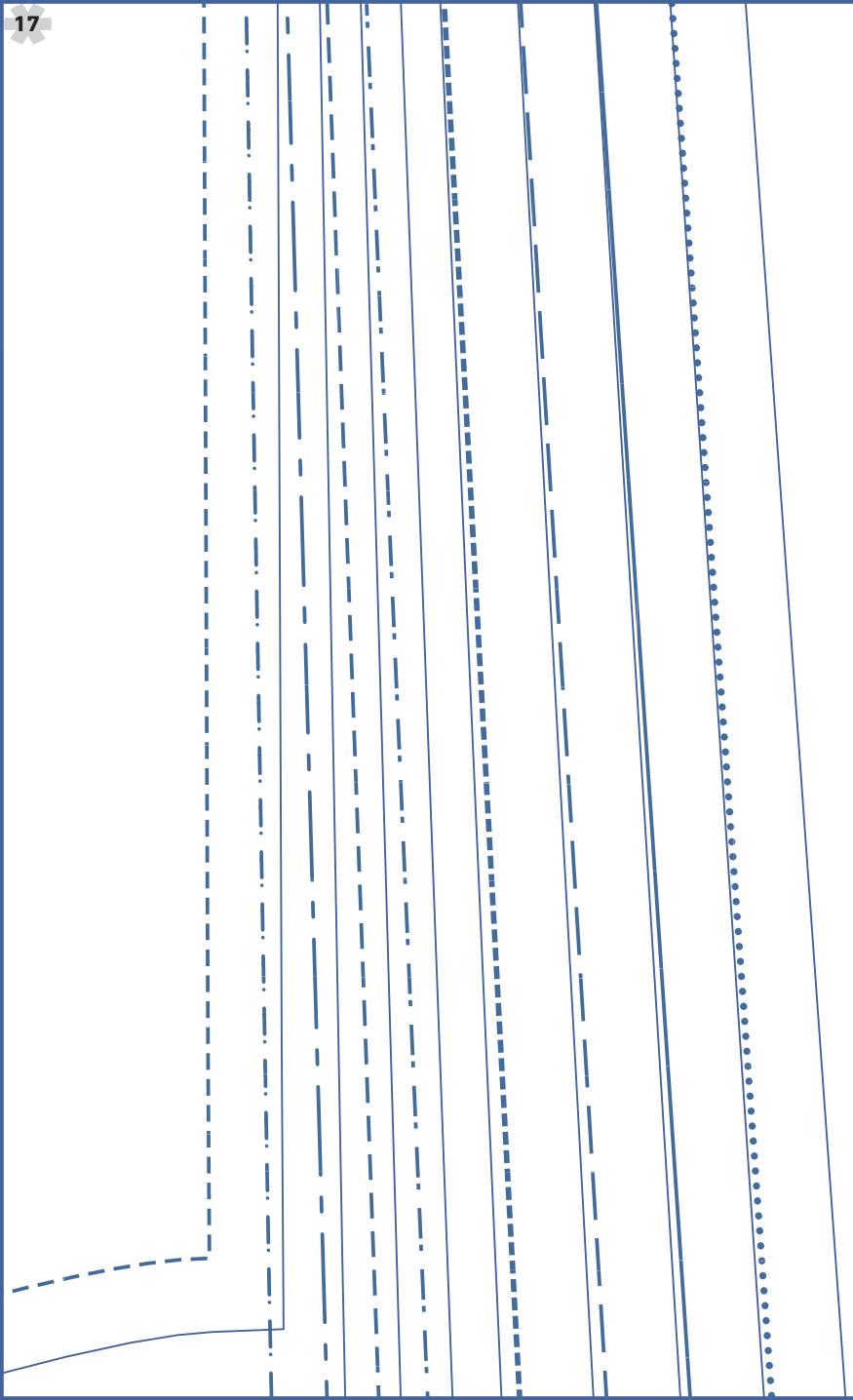

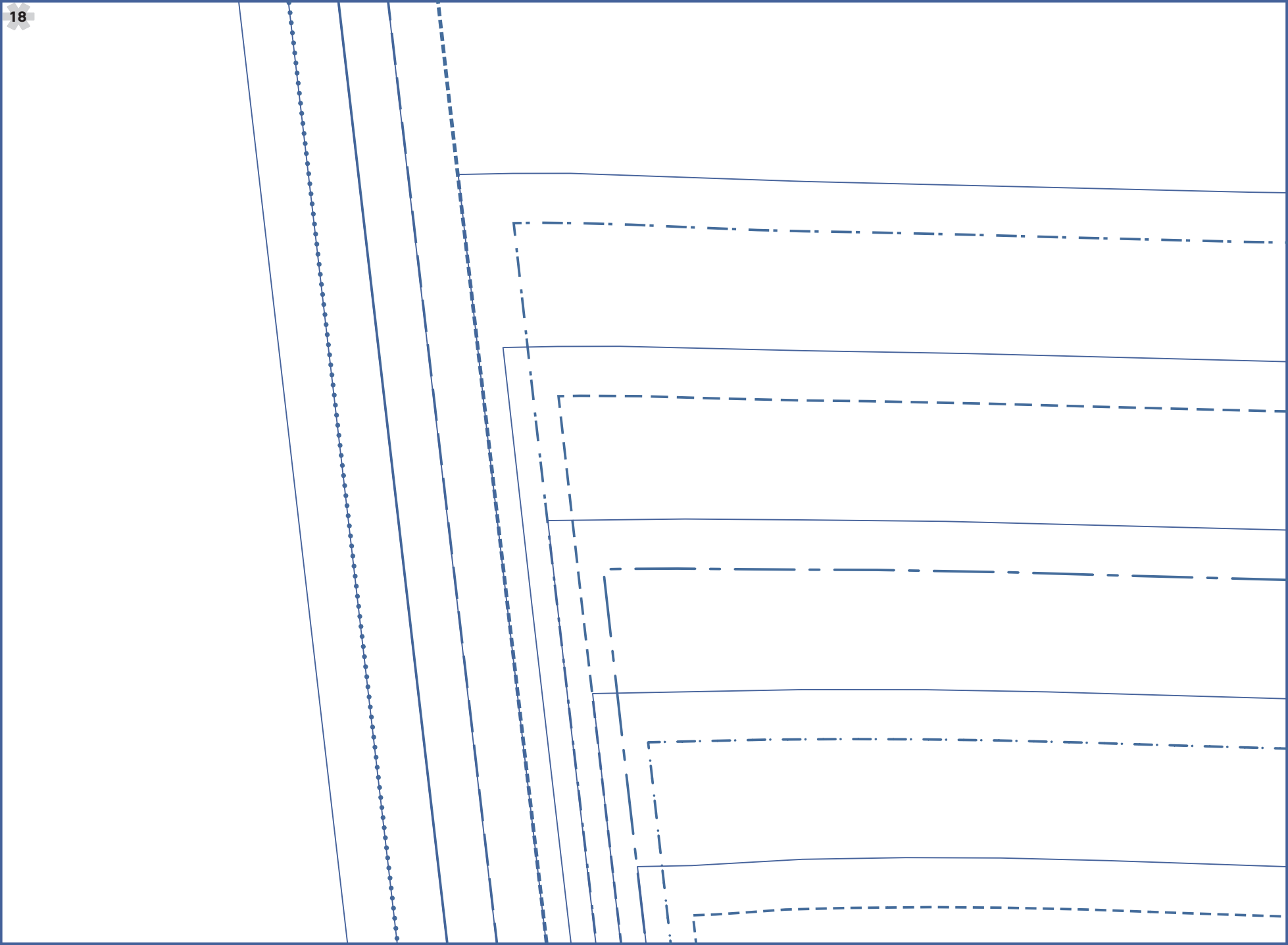

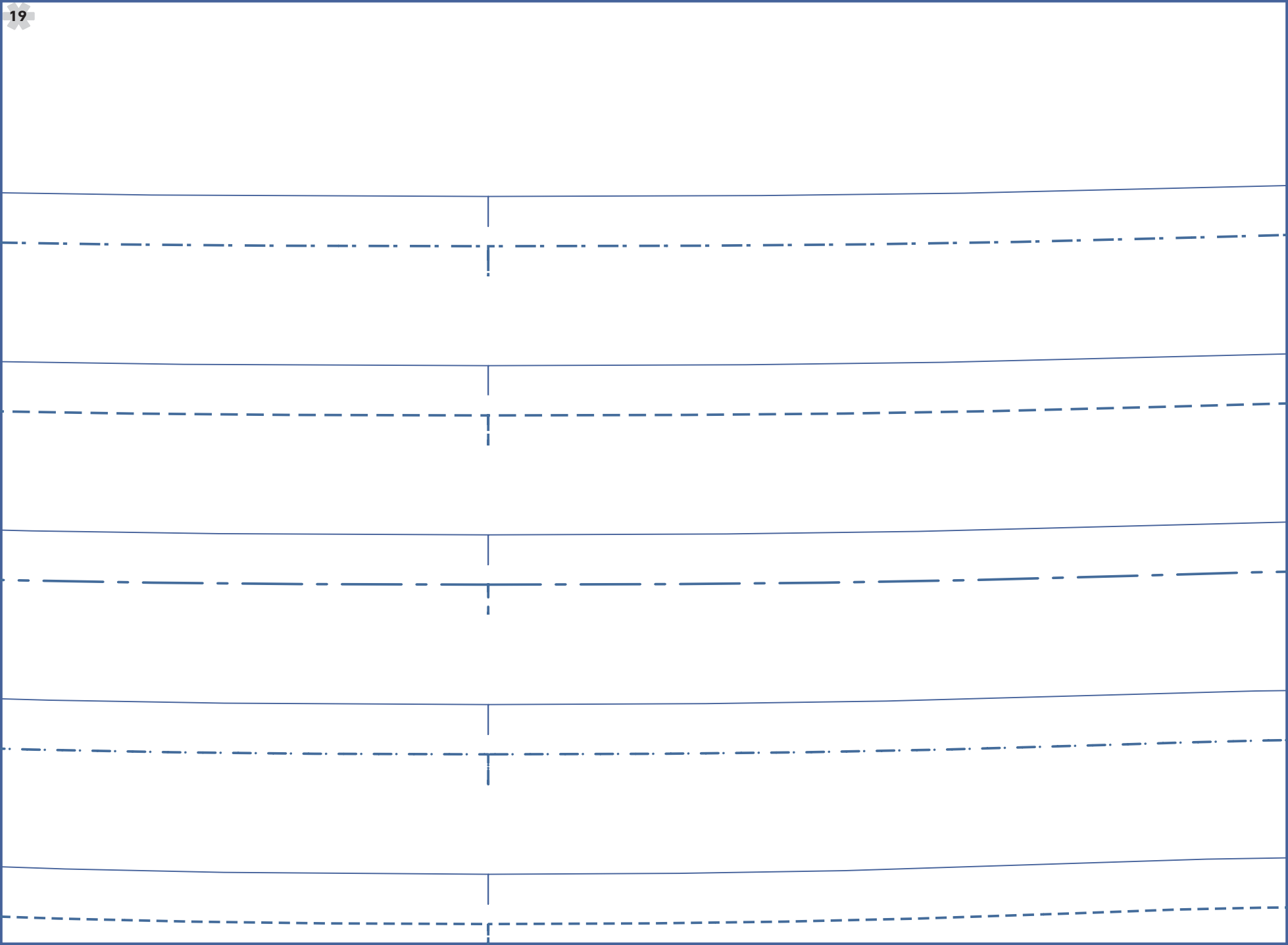

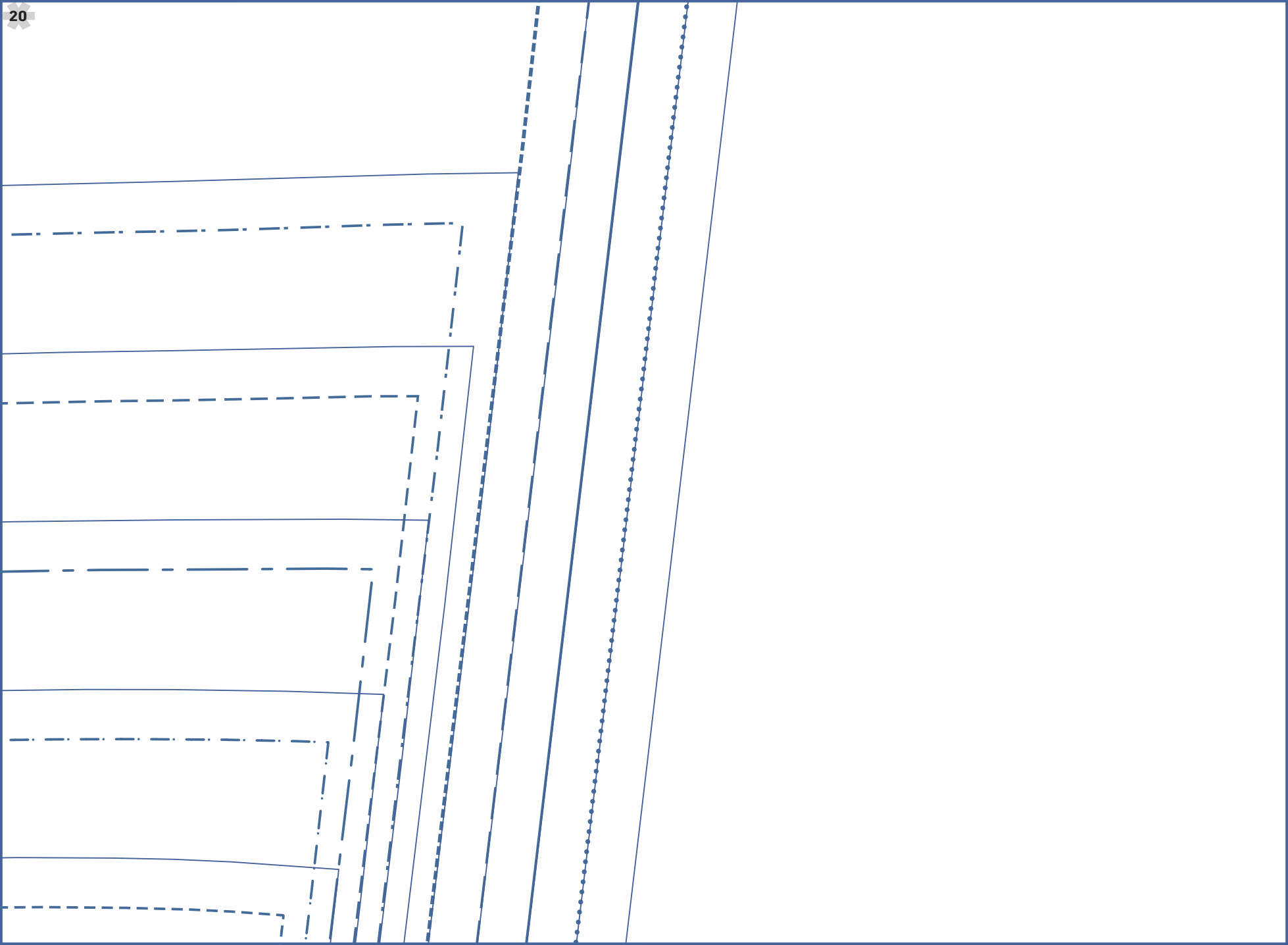

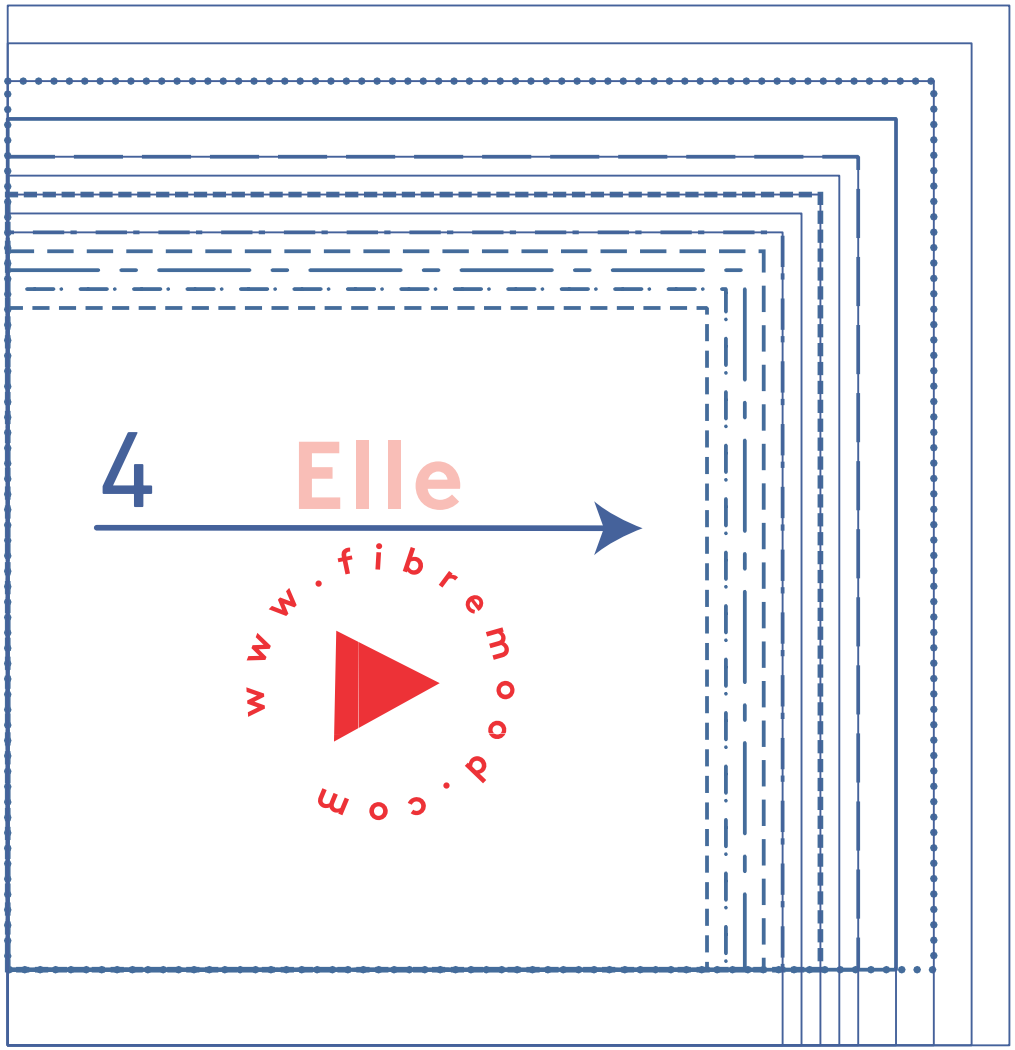
4
Elle
www.fibremood.com

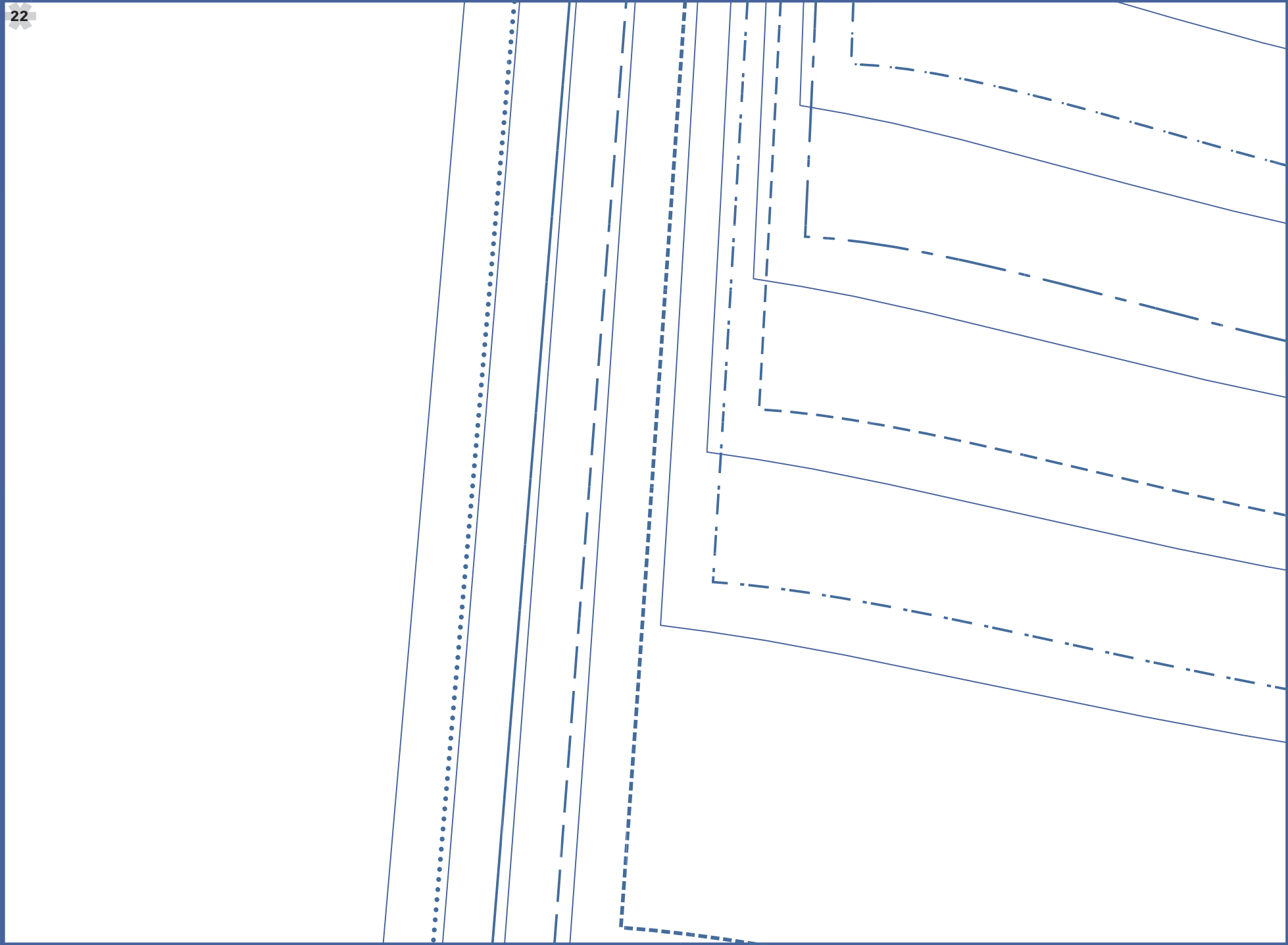

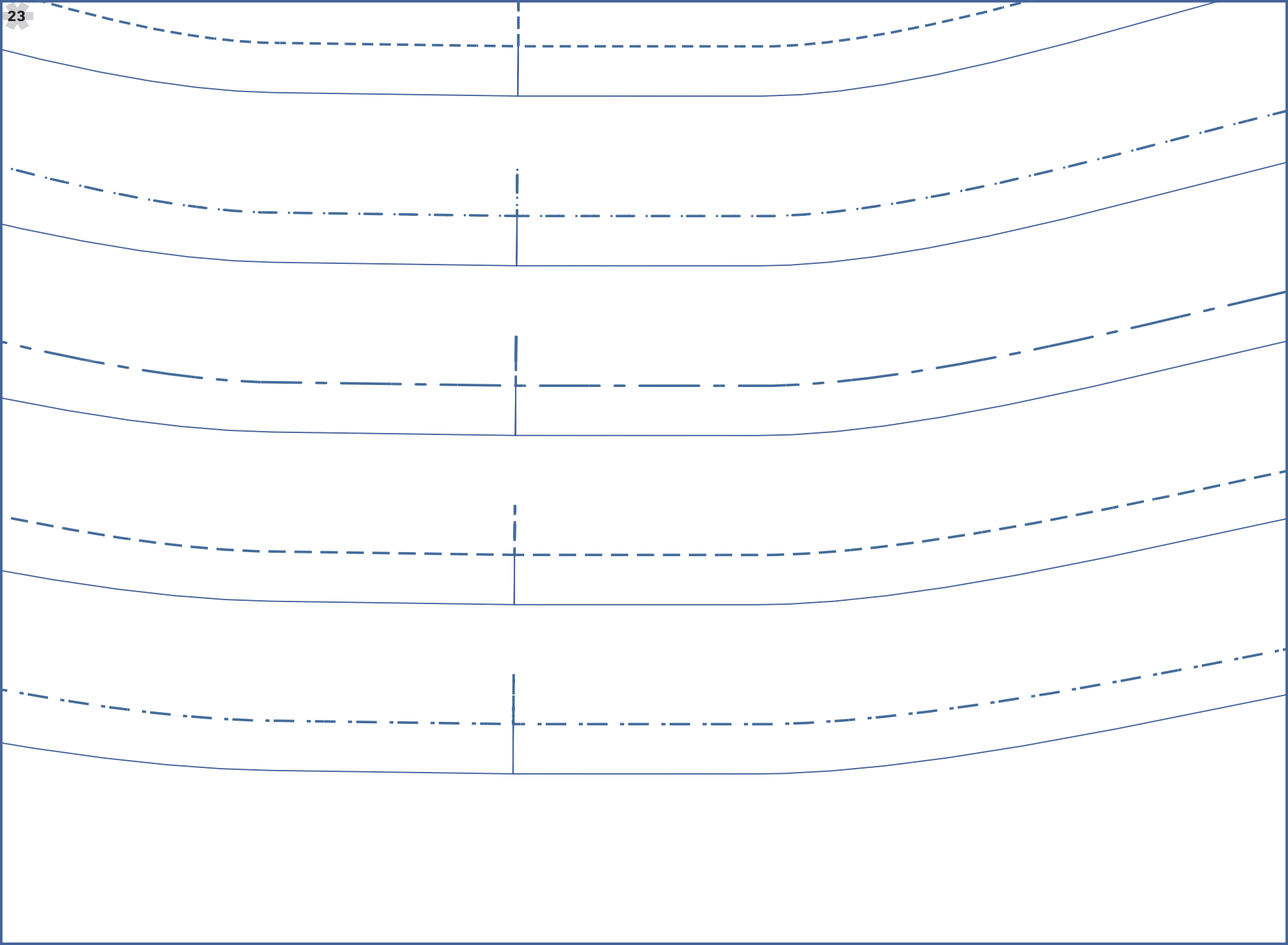

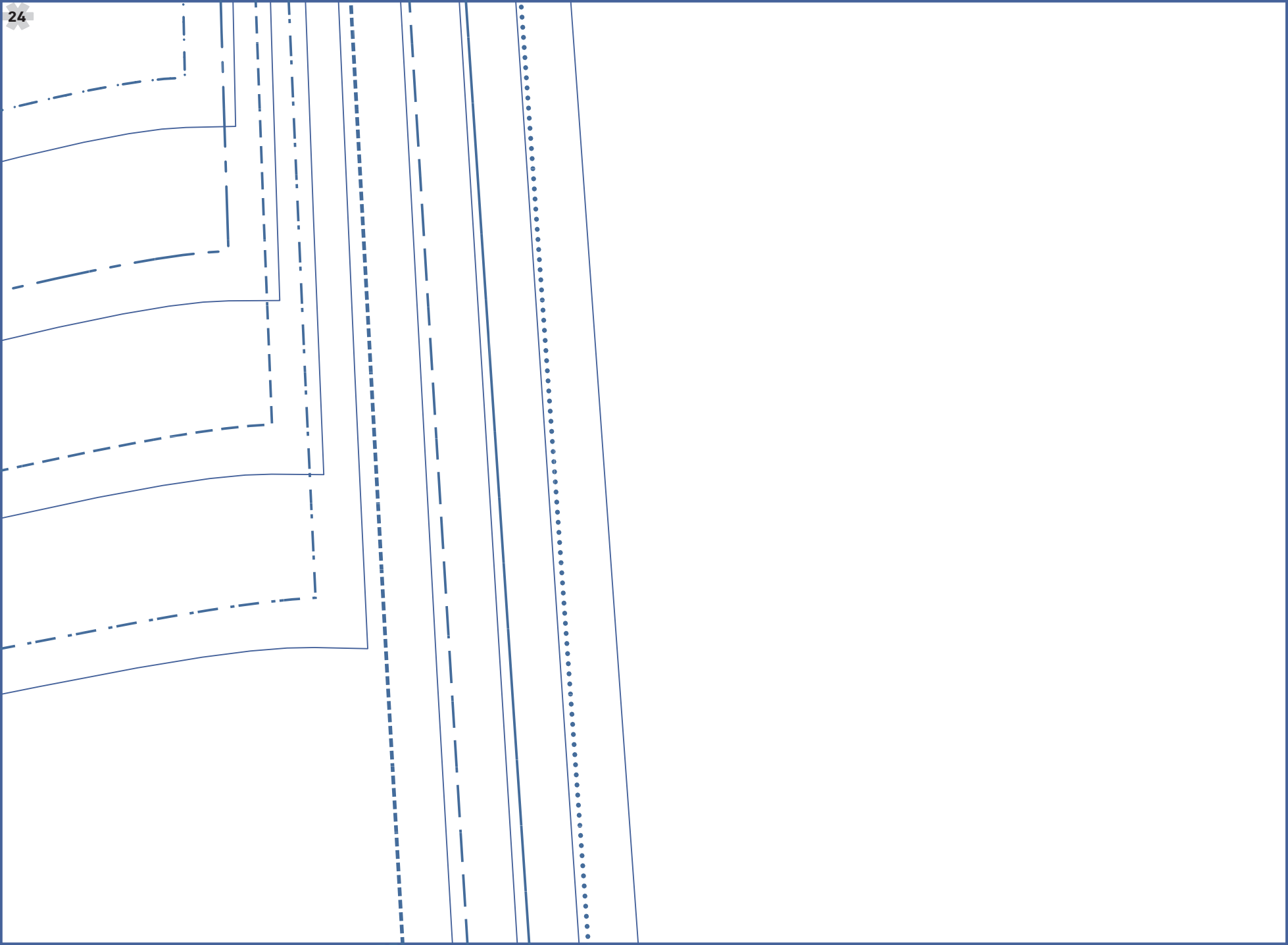

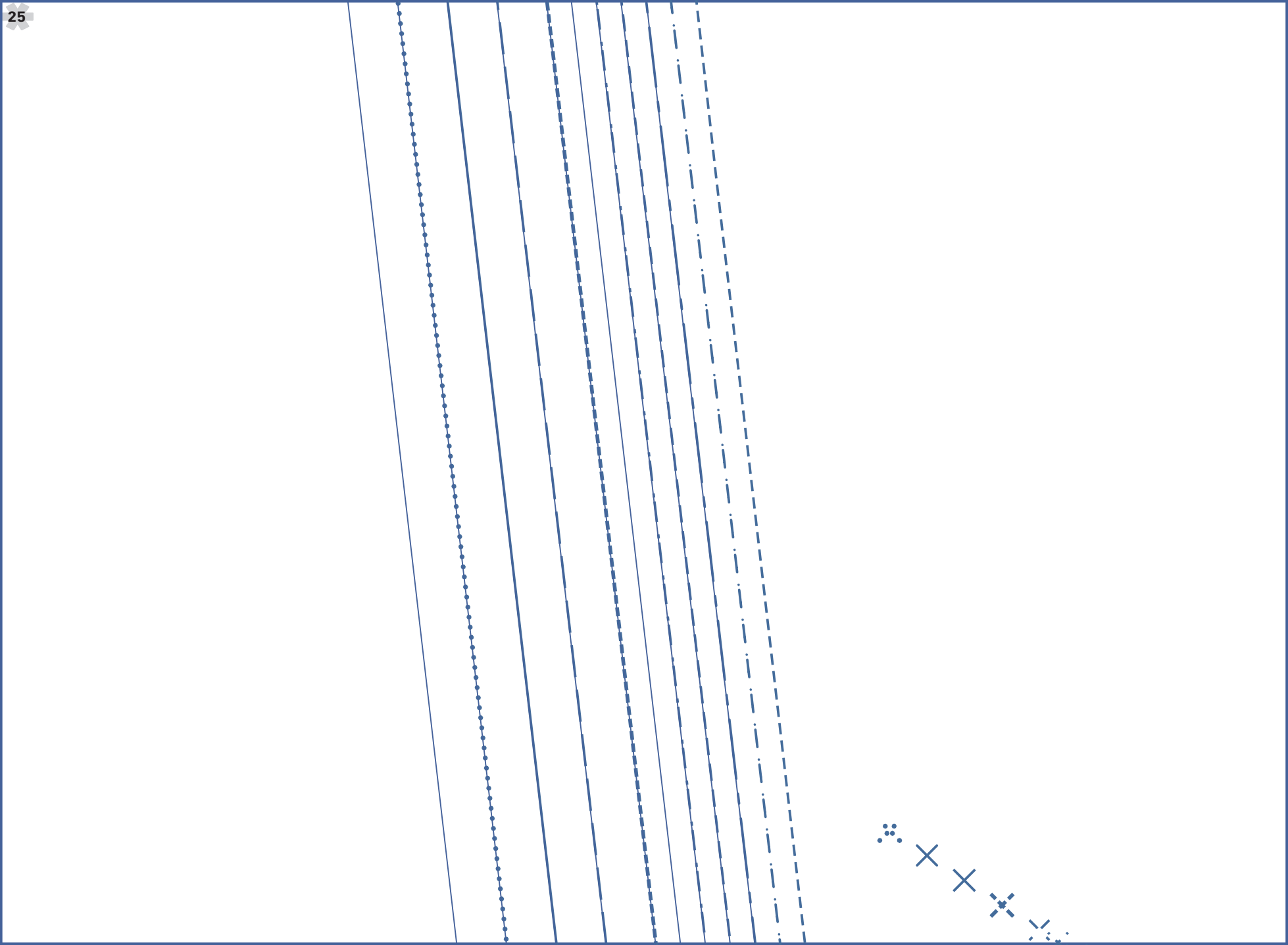

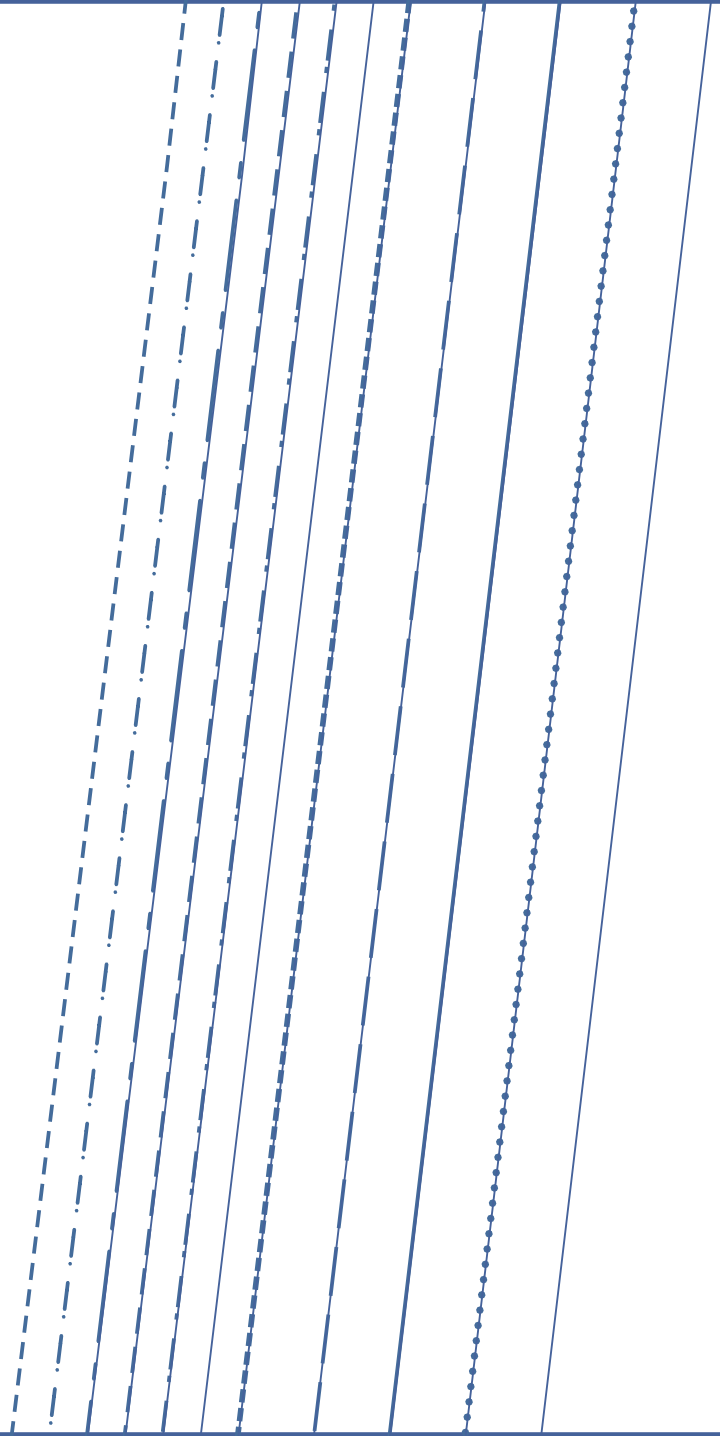

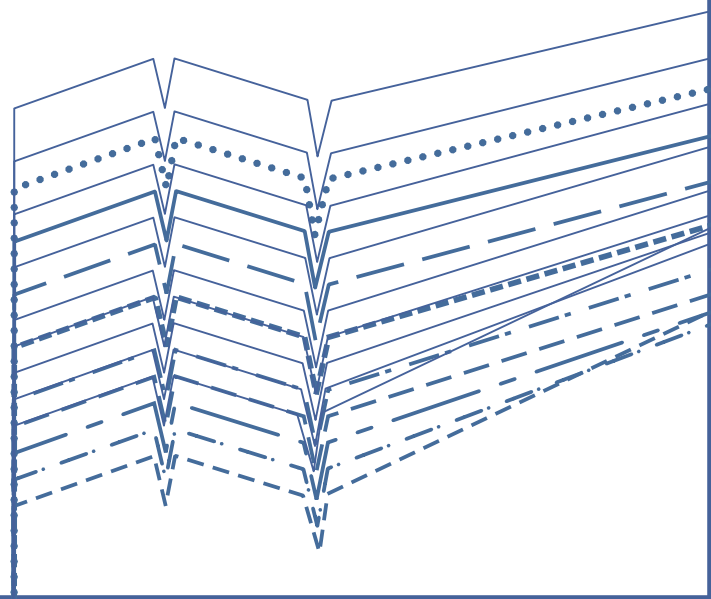

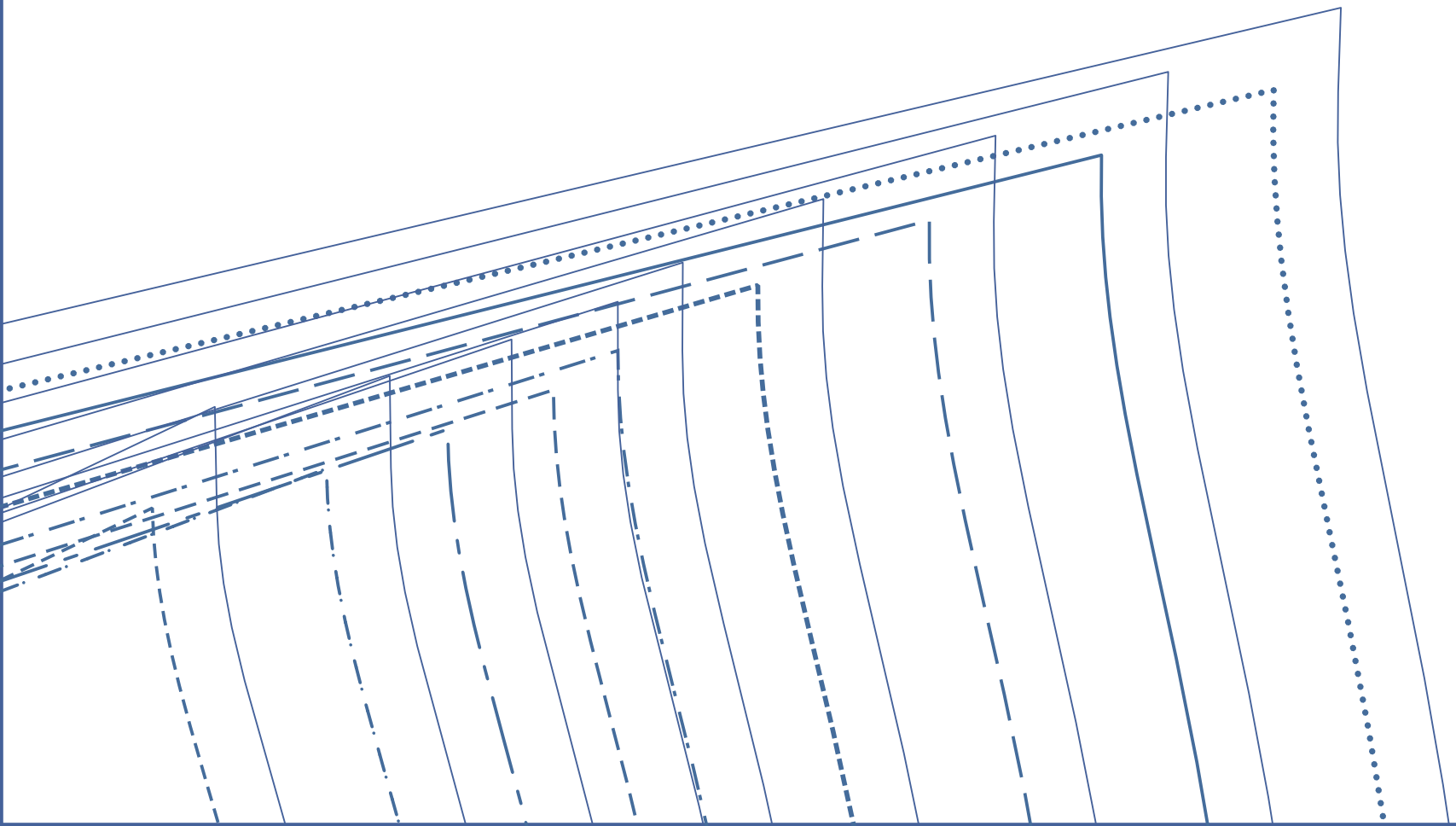

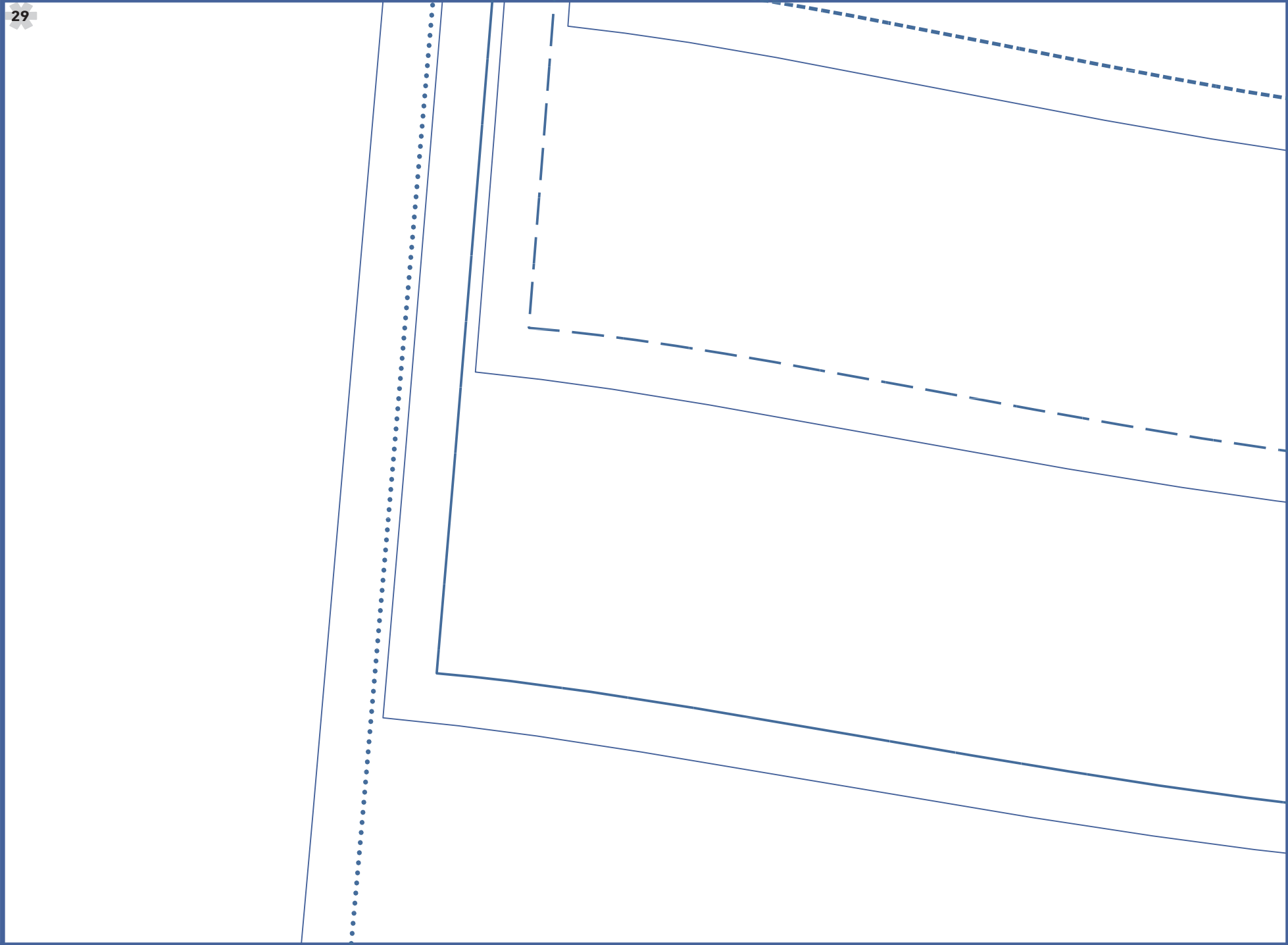

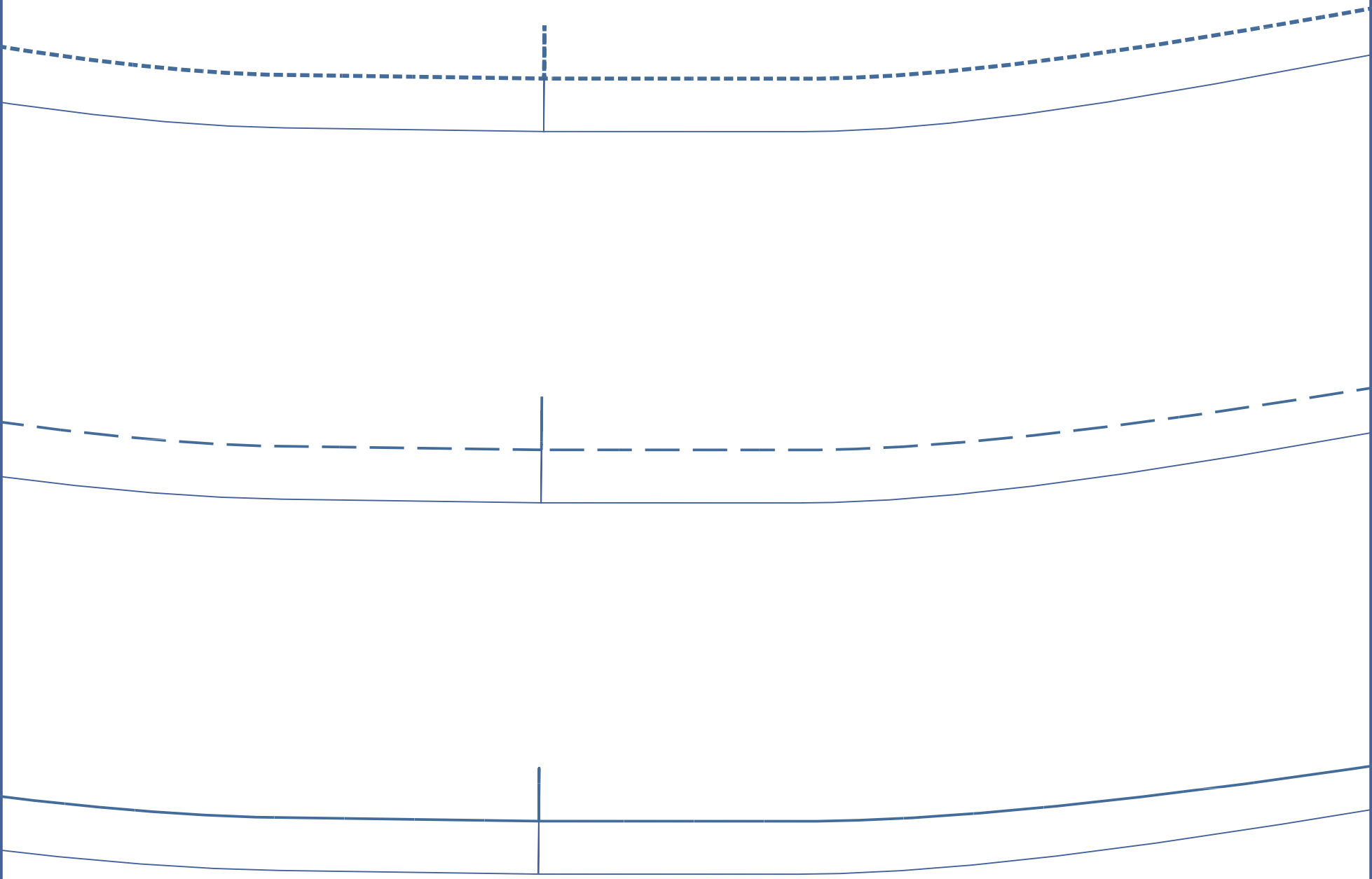

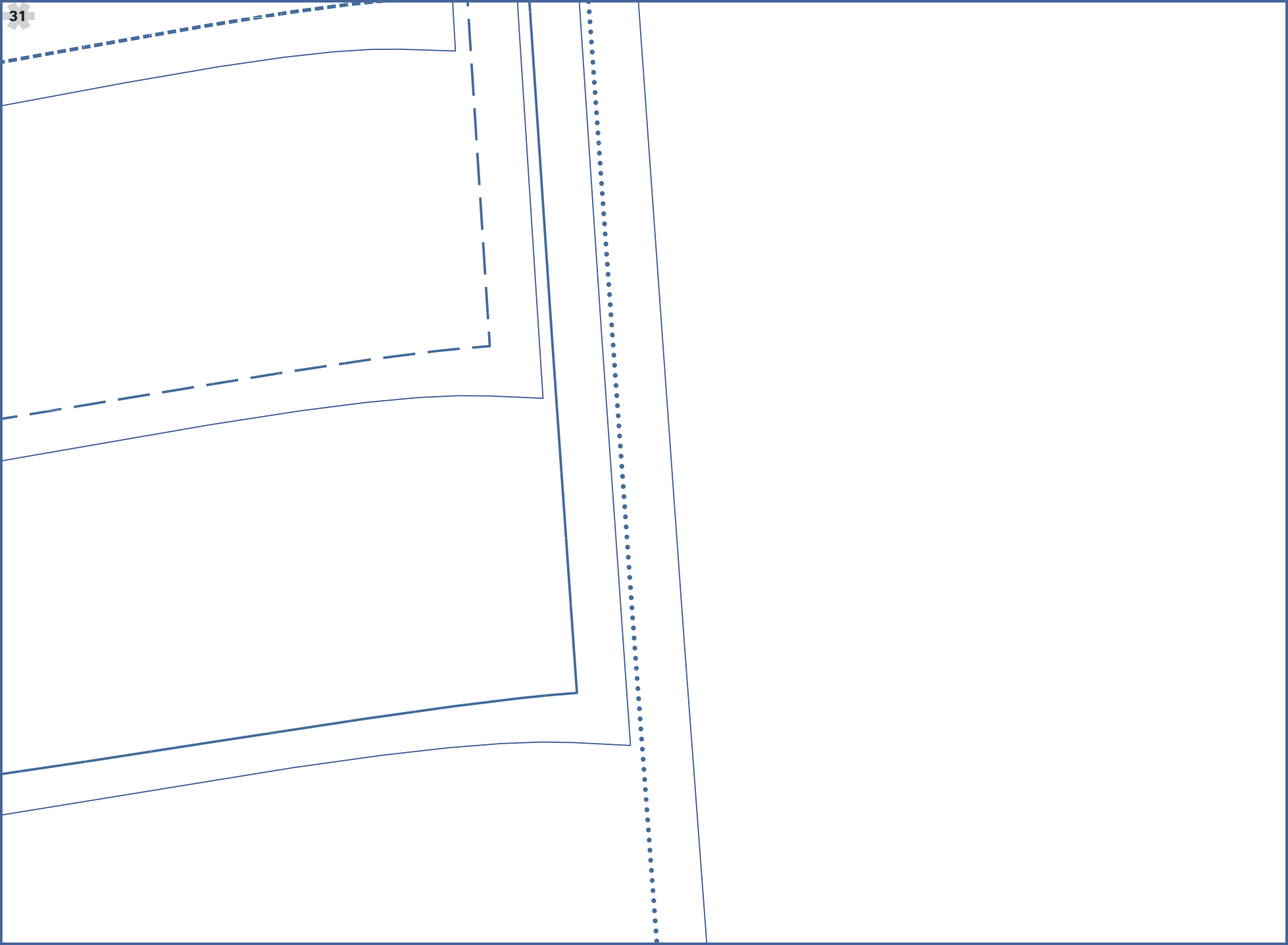

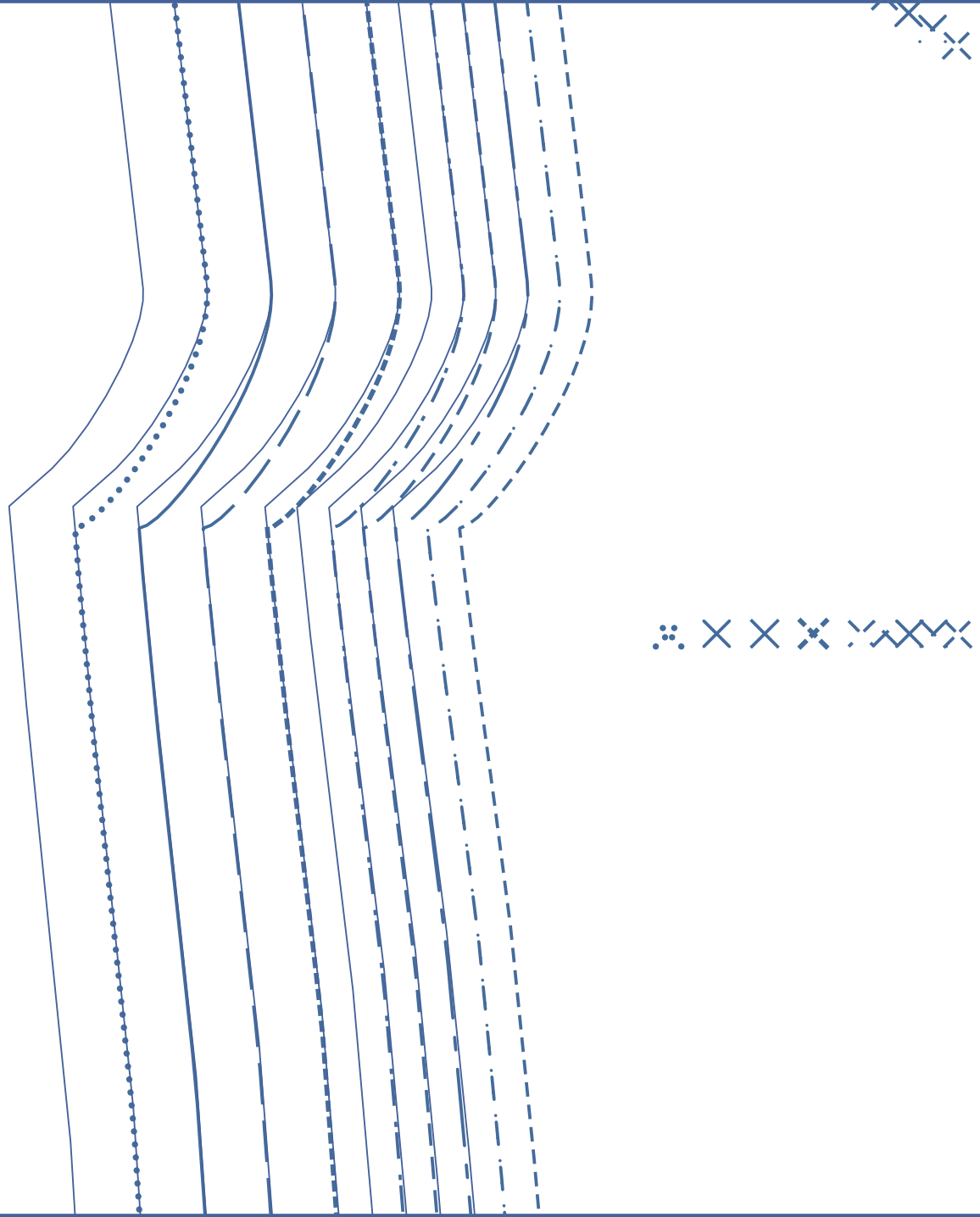

1 Elle

Elle

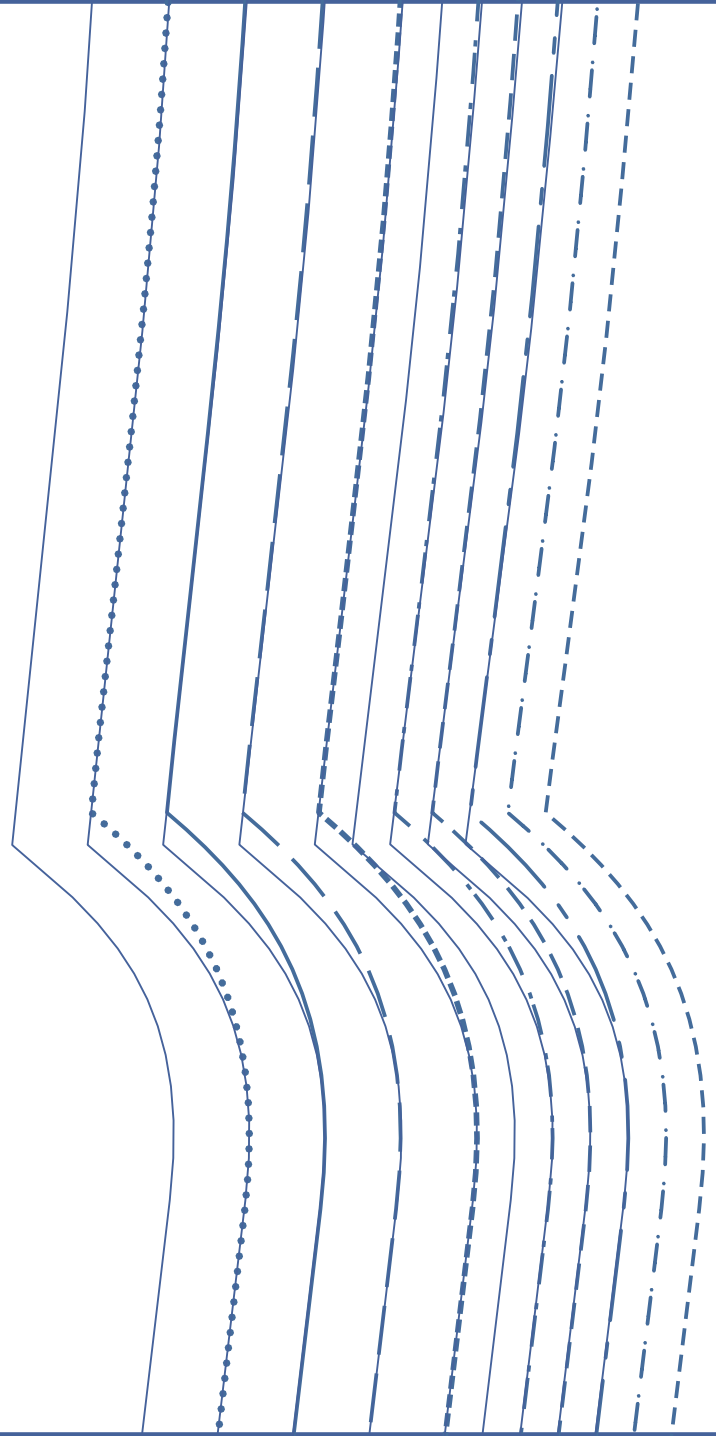

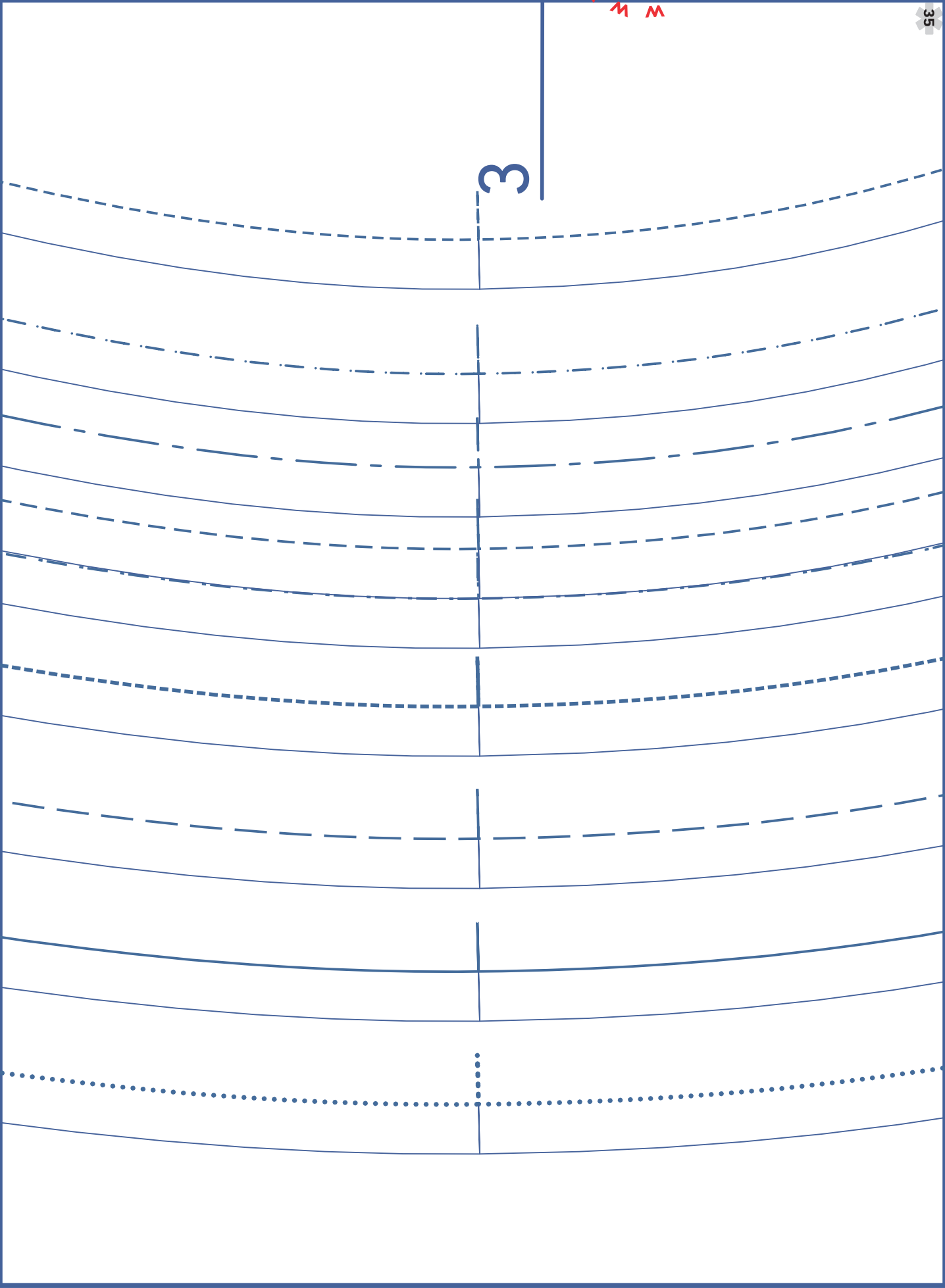
3
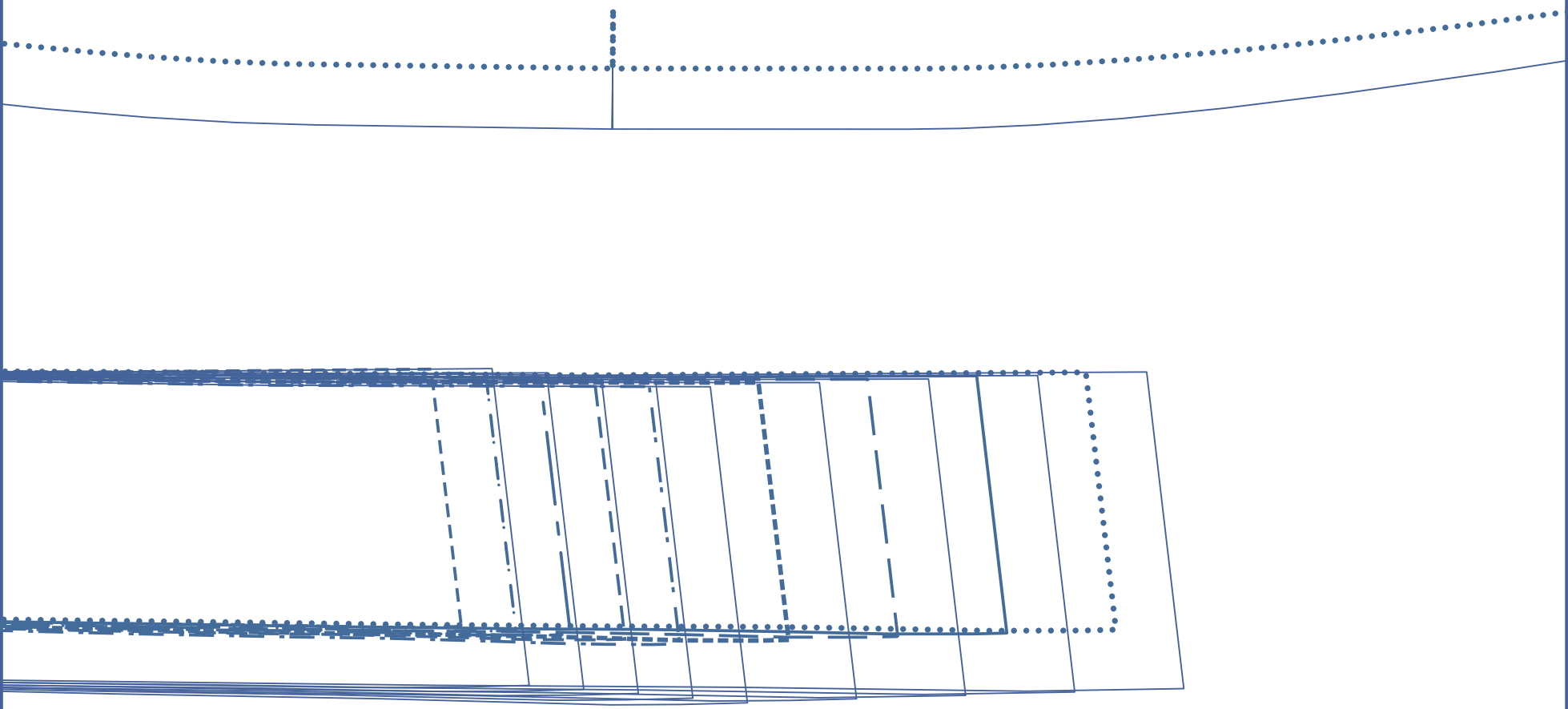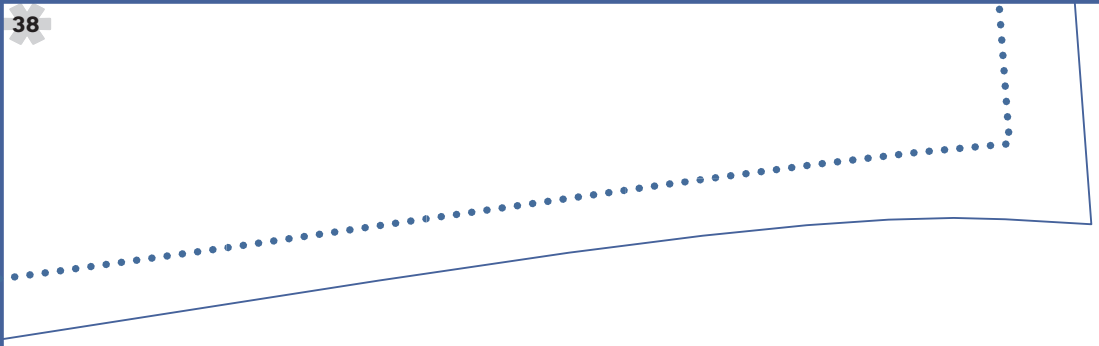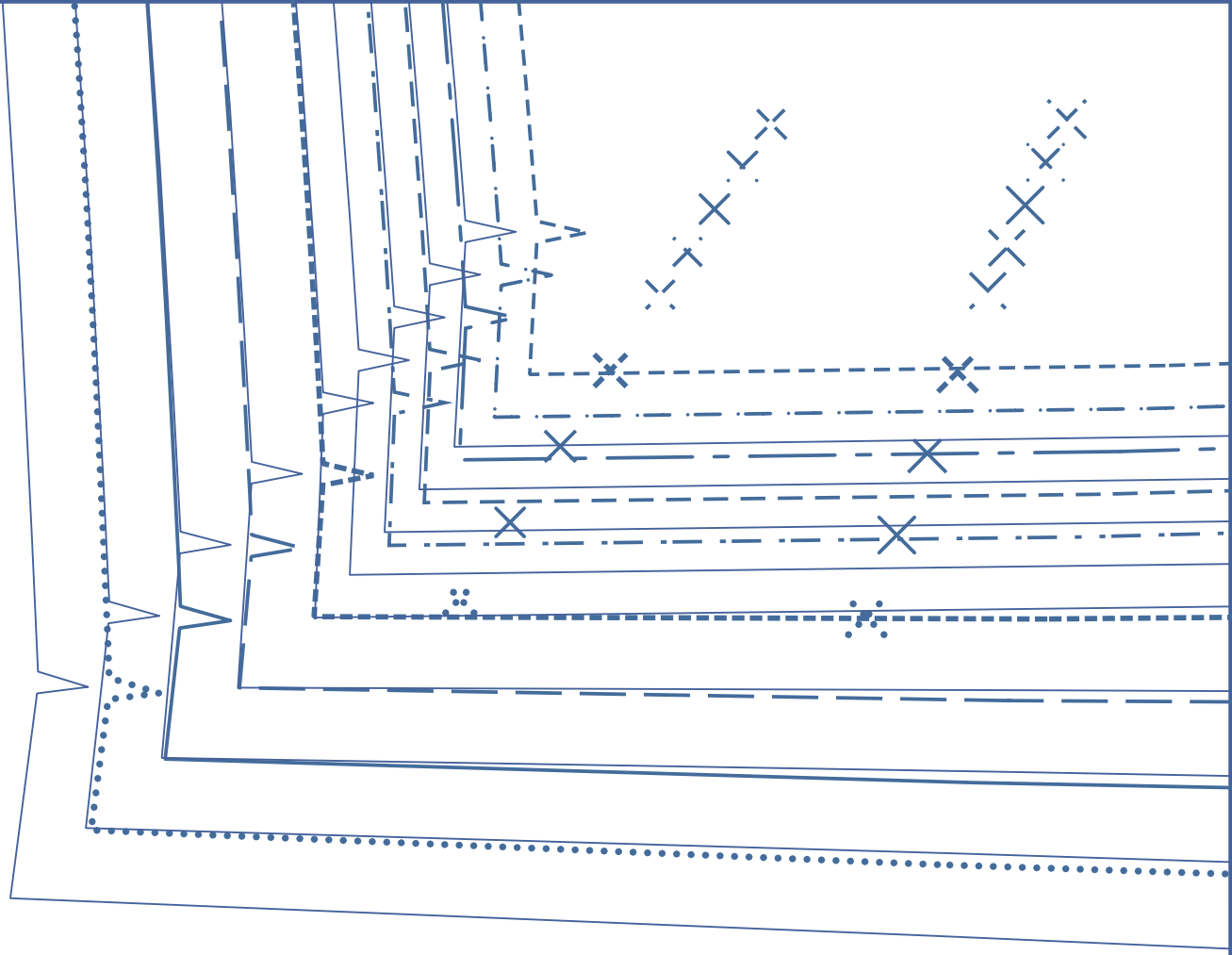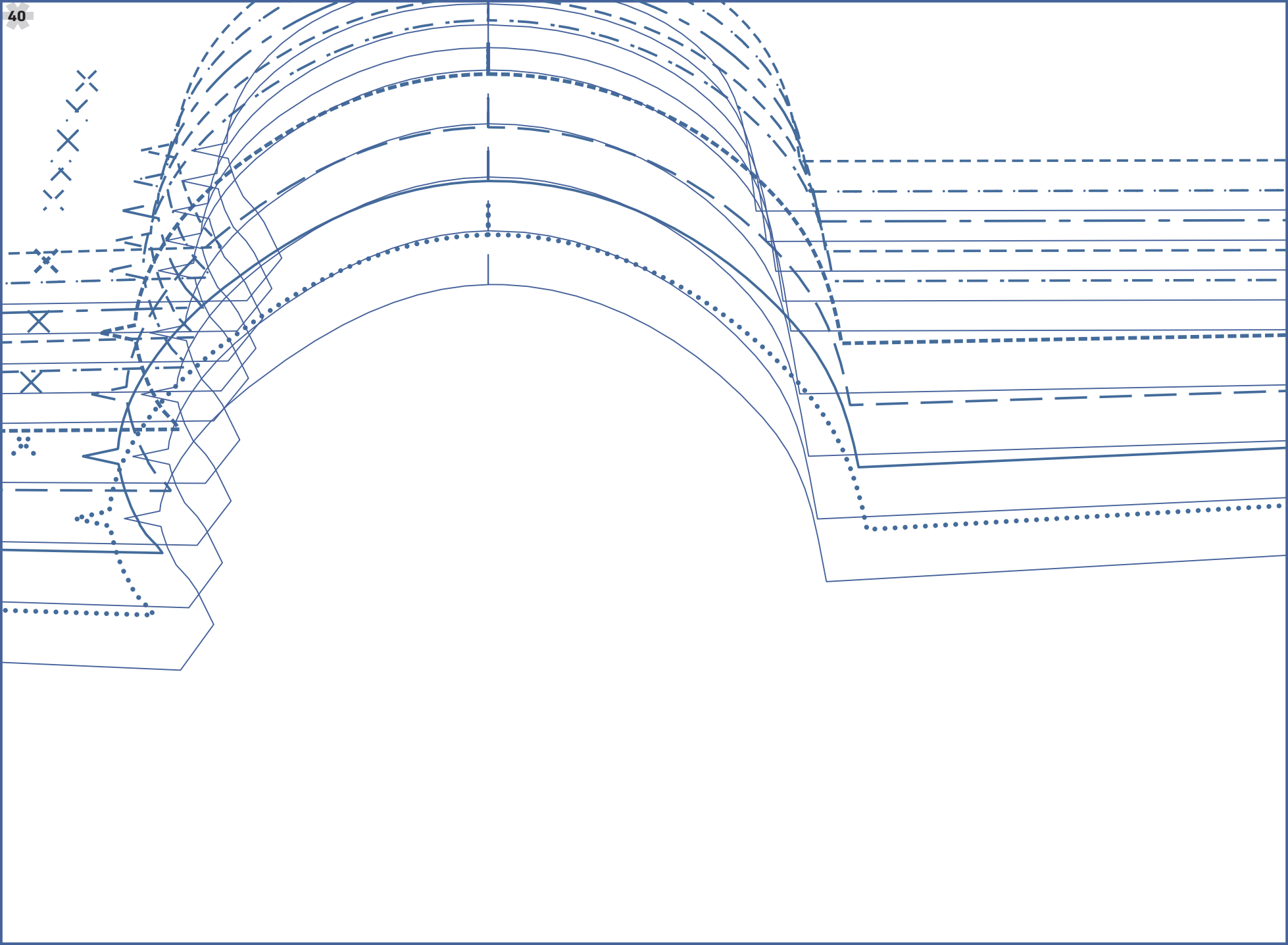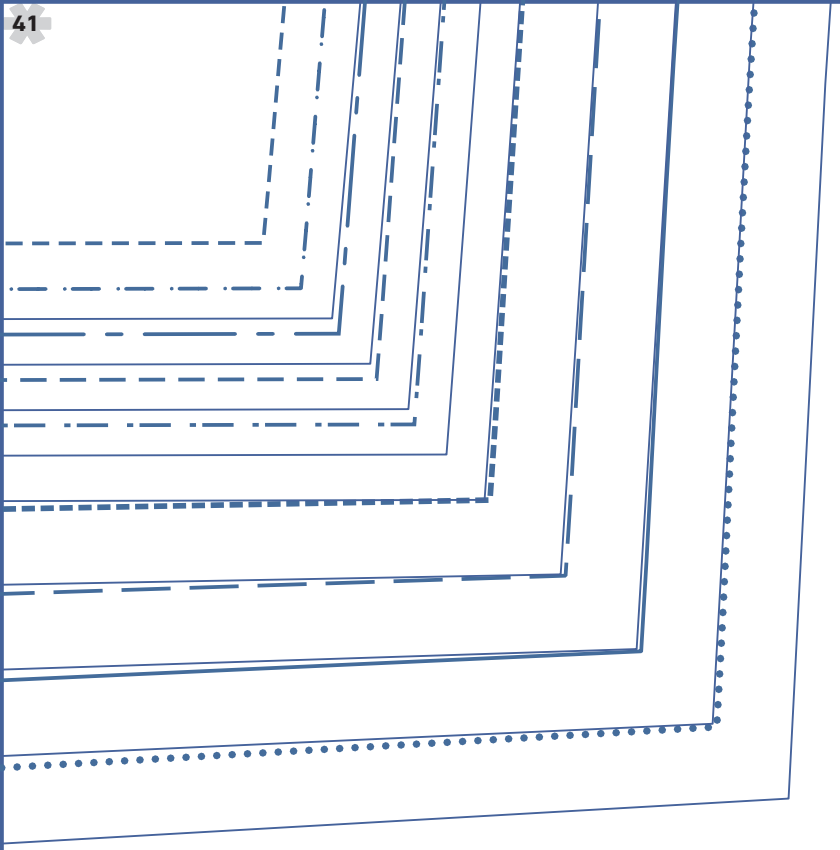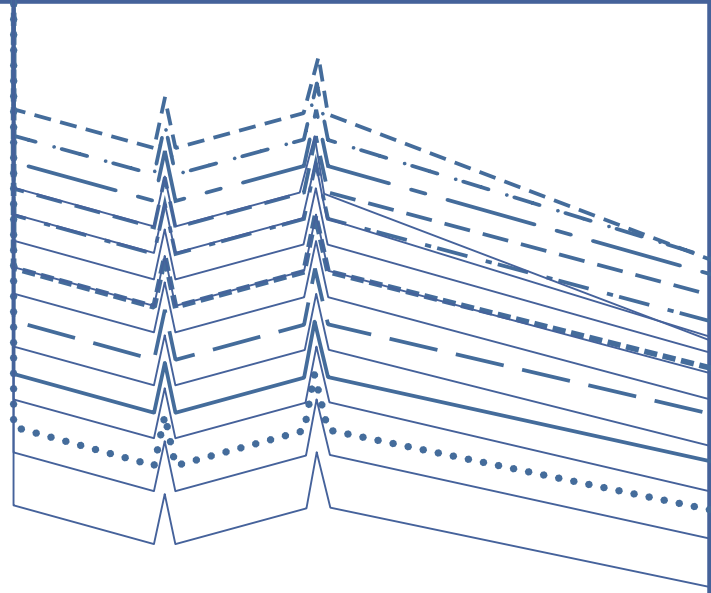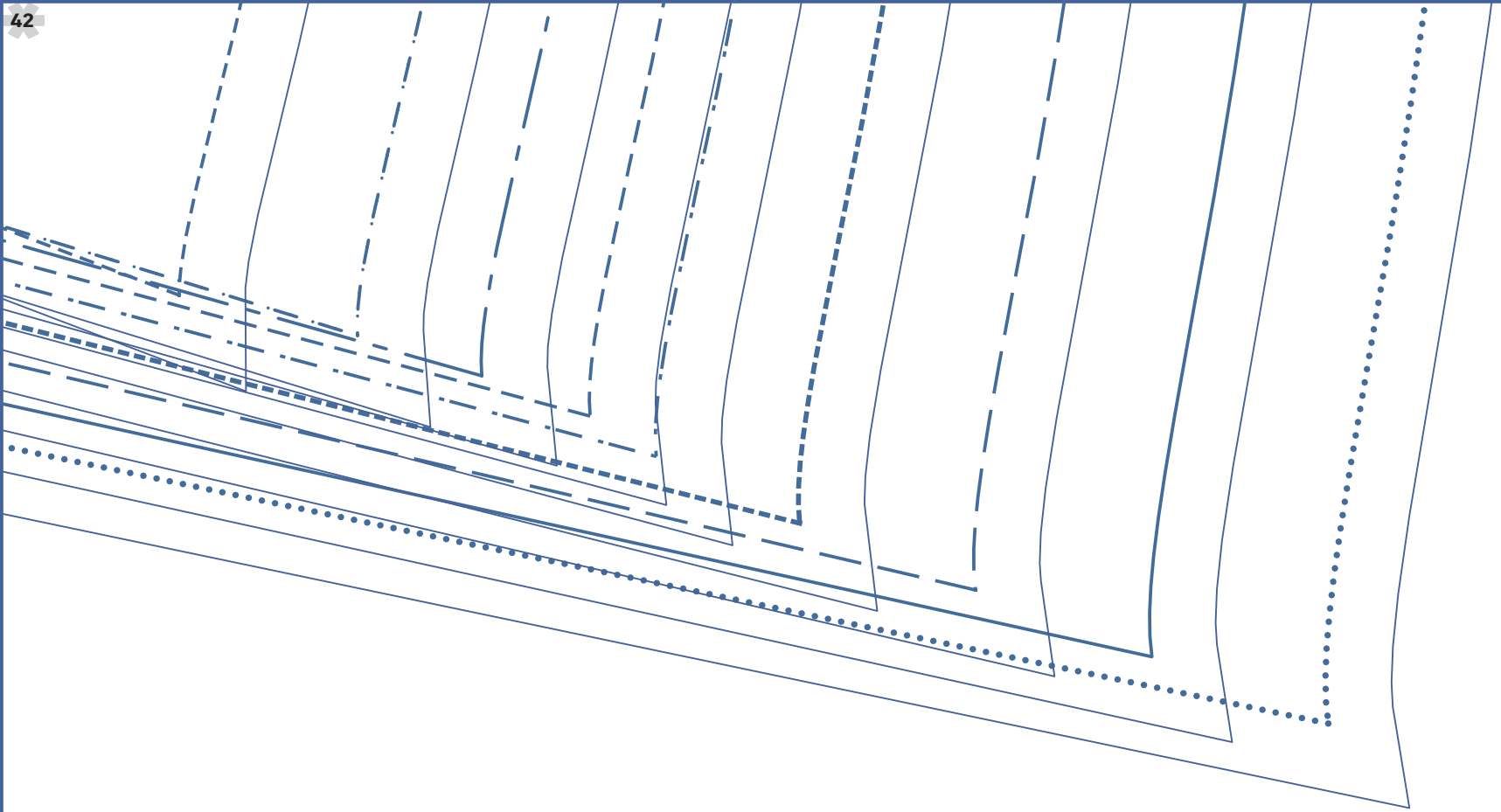
www.fibremood.com
7
Elle